Общество с ограниченной ответственностью
"Каменск-Проект"

Свидетельство СРО-П-153-30032010 от 19 июня 2017 г.
№ СД-П-132-6612047824-01

# "Комплексное благоустройство общественной территории от ДК "Юность" до СК "Олимп"

Рабочая документация

Генеральный план

## МК-59/20-ГП

Основной комплект рабочих чертежей

| Изм. | № док. | Подп. | Дата |
|---|---|---|---|
| | | | |
| | | | |
| | | | |

2020

Общество с ограниченной ответственностью
"Каменск-Проект"

Свидетельство СРО-П-153-30032010 от 19 июня 2017 г.
№ СД-П-132-6612047824-01

# "Комплексное благоустройство общественной территории от ДК "Юность" до СК "Олимп"

Рабочая документация

Генеральный план

## МК-59/20-ГП

Основной комплект рабочих чертежей

Директор С.А. Беспалов

Главный архитектор проекта А.В. Кузнецова

| Изм. | № док. | Подп. | Дата |
|---|---|---|---|
| | | | |
| | | | |
| | | | |

2020

# Содержание тома


| Обозначение | Наименование | Примечание |
|---|---|---|
| 1 | 2 | 3 |
| МК-59/20-ГП-С | Содержание тома | 2..3 |
| МК-59/20-ГП-СП | Состав проектной документации | 4..5 |
| МК-59/20-ГП | Содержание раздела 2 | 6..7 |
| | Раздел 2 Генеральный план | |
| МК-59/20-ГП | Текстовая часть | 8..17 |
| | Приложения: | 18 |
| Приложение 1 | Дождеприемный дренирующий колодец ДК1 (ООО «ИркутскЭнергоПроект» г. Иркутск) | 19 |
| Приложение 2 | Узел защиты электрокабеля (ООО «Каменск-Проект» г. Каменск-Уральский) | 20 |
| Приложение 3 | Городская скульптура «Гармонист» | 21 |
| Приложение 4 | Городская скульптура «Футболист» | 22 |
| Приложение 5 | Городская скульптура «Гимнастка» | 23 |
| Приложение 6 | Городская скульптура «Боксер» | 24 |
| Приложение 7 | Городская скульптура «Хоккеист» | 25 |
| Приложение 8 | Ведомость объемов работ по объекту | 26..30 |
| | Графическая часть: | 31 |
| МК-59/20-ГП | л. 1 Ситуационная схема. | 32 |
| | л. 2.1 Выкопировка из ПЗЗ. План демонтажных работ. М 1:500 | 33 |
| | л. 2.2 Выкопировка из ПЗЗ. План демонтажных работ. М 1:500 | 34 |
| | л. 3.1 Разбивочный план. М1:500 | 35 |
| | л. 3.2 Разбивочный план. М1:500 | 36 |
| | л. 4.1 План организации рельефа. М1:500 | 37 |
| | л. 4.2 План организации рельефа. М1:500 | 38 |
| | л. 5.1 План земляных масс. М1:500 | 39 |
| | л. 5.2 План земляных масс. М1:500 | 40 |
| | л. 6.1 План покрытий. Благоустройство территории. М1:500 | 41 |

| | | |
|---|---|---|
| | л. 6.2 План покрытий. Благоустройство территории. М1:500 | 42 |
| | л. 7.1 Схема движения транспортных средств. М1:500 | 43 |
| | л. 7.1 Схема движения транспортных средств. М1:500 | 44 |
| | л. 8.1 Сводный план инженерных сетей. М 1:500 | 45 |
| | л. 8.2 Сводный план инженерных сетей. М 1:500 | 46 |
| | л.9 Плен фундамента ФМ-1<br>План фундамента ФМ-2 | 47 |
| | Всего страниц в томе | 47 |

# Состав проектной документации

| Номер тома | Обозначение | Наименование | Приме-чание |
|---|---|---|---|
| Том 1 | МК-59/20-ПЗ | Раздел 1<br>Пояснительная записка | |
| Том 2 | МК-59/20-ГП | Раздел 2<br>Генеральный план | |
| | | Раздел 3<br>Архитектурные решения | не требуется |
| | | Раздел 4<br>Конструктивные и объемно-планировочные решения | не требуется |
| | | Раздел 5<br>Сведения об инженерном оборудовании, о сетях инженерно-технического обеспечения, перечень инженерно-технических мероприятий, содержание технологических решений | |
| Том 3 | МК-59/20-ЭН | Подраздел 1<br>Система электроснабжения | |
| | | Раздел 6<br>Проект организации строительства | не требуется |
| | | Раздел 7<br>Проект организации работ по сносу или демонтажу объектов капитального строительства | не требуется |
| | | Раздел 8<br>Перечень мероприятий по охране окружающей среды | не требуется |
| | | Раздел 9<br>Мероприятия по обеспечению пожарной безопасности | не требуется |
| | | Раздел 10<br>Мероприятия по обеспечению доступа инвалидов | не требуется |
| | | Раздел 10.1<br>Мероприятия по обеспечению соблюдения требований энергетической эффективности и требований оснащенности зданий, строений и сооружений приборами учёта используемых энергетических ресурсов | не требуется |
| Том 4 | МК-59/20-СМ | Раздел 11<br>Смета на строительство объектов капитального строительства | |

Взам. инв. №

Подпись и дата

Инв. № подл.

| Изм. | Кол.уч | Лист | № док. | Подпись | Дата |
|---|---|---|---|---|---|
| Разработал | | Голубцова | | | 11.20 |
| Директор | | Беспалов | | | 11.20 |
| Н. контр. | | Беспалов | | | 11.20 |

**МК-59/20-СП**

**Состав проектной документации**

| Стадия | Лист | Листов |
|---|---|---|
| П | 1 | 2 |

ООО «Каменск-Проект»

| Номер тома | Обозначение | Наименование | Приме-чание |
|---|---|---|---|
| | | Раздел 12<br>Иная документация в случаях, предусмотренных федеральными законами<br>Часть 1<br>Перечень мероприятий по гражданской обороне, мероприятий по предупреждению чрезвычайных ситуаций природного и техногенного характера | не требуется |
| | | Раздел 12<br>Иная документация в случаях, предусмотренных федеральными законами<br>Часть 2<br>Требования к обеспечению безопасной эксплуатации объектов капитального строительства | не требуется |

# Содержание

Раздел 2 Генеральный план ..... 8

2.1 Исходные данные ..... 8

2.2 Характеристика земельного участка, предоставленного для размещения объекта проектирования ..... 8

2.2.1 Размещение объекта ..... 8

2.2.2 Климатические условия ..... 9

2.3 Обоснование границ санитарно-защитных зон объектов проектирования в пределах границ земельного участка – в случае необходимости определения указанных зон в соответствии с законодательством Российской Федерации ..... 10

2.4 Обоснование планировочной организации земельного участка в соответствии с градостроительным и техническим регламентами либо документами об использовании земельного участка ( если на земельный участок не распространяется действие градостроительного регламента или в отношении его не устанавливается градостроительный регламент) ..... 10

2.5 Технико-экономические показатели земельного участка, предоставленного для размещения объекта проектирования ..... 11

2.6 Обоснование решений по инженерной подготовке территории, в том числе по инженерной защите территории и объектов проектирования от последствий опасных геологических процессов, паводковых, поверхностных и грунтовых вод ..... 11

2.7 Описание организации рельефа вертикальной планировкой ..... 12

2.8 Описание решений по благоустройству территории ..... 13

2.9 Зонирование территории земельного участка, предоставленного для размещения объекта проектирования, обоснование функционального назначения и принципиальной схемы размещения зон, обоснование размещения зданий и сооружений (основного, вспомогательного, подсобного, складского и обслуживающего назначения) объектов капитального строительства - для объектов производственного назначения ..... 14

2.10 Обоснование схем транспортных коммуникаций, обеспечивающих внешние и внутренние (в т.ч. межцеховые) грузоперевозки,- для объектов производственного назначения ..... 14

2.11 Характеристика и технические показатели транспортных коммуникаций (при наличии таких коммуникаций) – для объектов производственного назначения ..... 14

2.12 Обоснование схем транспортных коммуникаций, обеспечивающих внешний и внутренний подъезд к объекту капитального строительства,- для объектов непроизводственного назначения ..... 14

2.13 Инженерные сети и коммуникации ..... 15
2.14 Список нормативно-технических и методических документов ..... 16

# Раздел 2 Генеральный план

## *2.1 Исходные данные*

Раздел 2 «Схема планировочной организации земельного участка» по объекту «Комплексное благоустройство общественной территории от ДК «Юность» до СК «Олимп» выполнен на основании:

- Муниципальной программы "Формирование современной городской среды на территории муниципального образования город Каменск-Уральский на 2017-2024 годы", утвержденной Постановлением Администрации города Каменска-Уральского от 24.05.2017 № 424;
- Муниципального контракта № 59 /20 от 24.09.2020 г.;
- технического задания;
- «Технического отчета по результатам инженерно-геодезических изысканий для подготовки проектной и рабочей документации» № 45/20-ИГДИ, Том 1, выполненного ООО «Стройизыскания» г. Каменск-Уральский в 2020 г.

Проектными решениями данного объекта являются:
- благоустройство территории от ДК «Юность» до СК «Олимп».

## *2.2 Характеристика земельного участка, предоставленного для размещения объекта проектирования*

### 2.2.1 Размещение объекта

Объект проектирования находится в Синарском планировочном районе муниципального образования город Каменск-Уральский (далее МО город Каменск-Уральский) в пределах территории, ограниченной проспектом Победы, улицей Ленина, территориями земельных участков:

| № п/п | Кадастровый номер земельного участка | Адрес | Разрешенное использование (по документам) |
|---|---|---|---|
| 1 | 66:45:0100357:46 | Свердловская область, г. Каменск-Уральский, по пр. Победы, 2 | для размещения дворца культуры (ДК «Юность») |
| 2 | 66:45:0100357:31 | Свердловская область, г. Каменск-Уральский, ул. Ленина, 13 | для размещения объекта торговли |
| 3 | 66:45:0000000:58 | Свердловская область, г. Каменск-Уральский, напротив жилого дома № 26 по ул. Ленина | для установки рекламоносителей (опор для баннерных растяжек) |
| 4 | 66:45:0100357:20 | Свердловская область, г. Каменск-Уральский, с северной стороны ДК «Юность» по пр. Победы, 2 | объект рекламы |
| 5 | 66:45:0100357:6 | Свердловская область, г. Каменск-Уральский, в районе ДК «Юность» | трансформаторная подстанция |

| | | | |
|---|---|---|---|
| 6 | 66:45:0100357:30 | Свердловская область, г. Каменск-Уральский, пр. Победы, 2а | объект образования |
| 7 | 66:45:0100357:32 | Свердловская область, г. Каменск-Уральский, ул. Ленина, 11 | тренировочный комплекс |
| 8 | 66:45:0100357:73 | Свердловская область, г. Каменск-Уральский, с юго-восточной стороны ДК «Юность» по пр. Победы, 2 | земельный участок предназначен для размещения клуба многоцелевого и специального назначения |
| 9 | 66:45:0100357:3 | Свердловская область, г. Каменск-Уральский, ул. Ленина, 9 | объект культурно-спортивного назначения (СК «Олимп») |
| 10 | 66:45:0100357:70 | Свердловская область, г. Каменск-Уральский, ул. Ленина, 5 | для размещения объекта физической культуры и спорта (СК «Каменск-Арена») |
| 11 | 66:45:0100357:21 | - | городские леса |

Площадь территории в границах проектирования составляет 4,48 га.

Границу проектирования смотреть чертеж № МК-59/20-ГП л. 2 «Выкопировка из генплана М 1:500» (2 листа).

Рельеф территории относительно ровный, спланированный, с абсолютными отметками поверхности в пределах 168,34 – 170,78 м.

Система высот - Балтийская.

Система координат - МСК-66.

### 2.2.2 Климатические условия

Климатический район строительства, согласно приложения А, рисунок А.1 СП 131.13330.2018 «СНиП 23-01-99* Строительная климатология», IВ

Климат района умеренно континентальный. Характеризуется умеренно теплым летом и холодной продолжительной зимой, обилием осадков и мощным снеговым покровом.

Устойчивый снеговой покров устанавливается в ноябре, разрушается в апреле. Снег лежит в среднем в течение 5 месяцев. Среднегодовое количество атмосферных осадков составляет 482 мм, большая часть из которых – 361 мм – приходится на теплый период. Температурные данные, согласно СП 131.13330.2018, следующие:

- температура наиболее холодных суток -43ºС;
- температура наиболее холодной пятидневки -38ºС;
- абсолютный минимум -46ºС;
- температура воздуха теплого периода +23ºС;
- средняя максимальная температура наиболее теплого месяца +24,9ºС.

Среднегодовая температура положительная и равна +2,3°С. Среднемесячные значения скорости ветра 0-3,2 м/сек.

### *2.3 Обоснование границ санитарно-защитных зон объектов капитального строительства в пределах границ земельного участка – в случае необходимости определения указанных зон в соответствии с законодательством Российской Федерации*

Для данного проекта нет необходимости в обосновании границ санитарно-защитных зон объектов капитального строительства, т.к. объект проектирования является объектом благоустройства.

### *2.4 Обоснование планировочной организации земельного участка в соответствии с градостроительным и техническим регламентами либо документами об использовании земельного участка (если на земельный участок не распространяется действие градостроительного регламента или в отношении его не устанавливается градостроительный регламент)*

Планировочная организация земельного участка – это оптимальные возможности использования данного земельного участка с учетом правил землепользования и застройки (ПЗЗ).

Согласно ПЗЗ Муниципального Образования (МО) город Каменск-Уральский, утвержденных Решением Городской Думы города Каменска-Уральского от 28 апреля 2010 г. № 202, объект проектирования расположен в двух зонах ОДС-3 (зона культурно-развлекательных комплексов) – территория ДК «Юность» и ОДС-5 (зона спортивных комплексов) – территория СК «Олимп». Выкопировку из ПЗЗ МО г. Каменска-Уральского см. лист 2.1 «Выкопировка из генплана. М 1:500».

Разрешение на использование данного земельного участка под благоустройство территории было утверждено приказом ОМС «Комитета по управлению имуществом города Каменска-Уральского» № 416 от 06.07.2020 года. Схема земельного участка для территории ДК «Юность» - приказом № 671 от 24.09.2020 года.

Границу благоустройства и ведомость координат характерных точек земельных участков смотреть чертеж № МК-59/20-ГП л. 2 «Выкопировка из генплана М 1:500» (2 листа).

### *2.5 Технико-экономические показатели земельного участка, предоставленного для размещения объекта капитального строительства*

Показатели по генплану приведены в таблице 1.

Таблица 1.

| № п/п | Наименование | Ед. измерения | Показатель | |
|---|---|---|---|---|
| | | | в границах проектирования | за границами проектирования |
| 1 | Общая площадь благоустройства | м$^2$ | **44805** | |
| 2 | Площадь благоустройства: (проект.) (сущ.) | м$^2$ | **20279** **23757** | **769** |
| 3 | Площадь застройки | м$^2$ | 3 415 | - |
| 4 | Площадь автопроезда и автопарковки с асфальто-бетонным покрытием (П1) | м$^2$ | 8395 235 | 65 |
| 5 | Площадь тротуара с асфальто-бетонным покрытием (П2) | м$^2$ | 1410 496 | 75 |
| 6 | Площадь отмостки с асфальто-бетонным покрытием (П3) | м$^2$ | 10 - | 26 |
| 7 | Площадь тротуарной плитки («Катушка» серая) (П4) | м$^2$ | 1195 1587 | - |
| 8 | Площадь тротуарной плитки («Катушка» красная) (П5) | м$^2$ | 306 1247 | - |
| 9 | Площадь тротуарной плитки («Прямоугольник» серый) (П6) | м$^2$ | 2280 66 | 290 |
| 10 | Площадь тротуарной плитки («Квадрат» красный+белый) (П7) | м$^2$ | 1405 - | 31 |
| 11 | Площадь тротуарной плитки («Шапка Епископа» (П8) | м$^2$ | 3930 - | 236 |
| 12 | Площадь газона | м$^2$ | 935 19190 | 46 |
| 13 | Площадь цветников | м$^2$ | 410 521 | - |

### *2.6 Обоснование решений по инженерной подготовке территории, в том числе по инженерной защите территории и объектов капитального строительства от последствий опасных геологических процессов, паводковых, поверхностных и грунтовых вод*

В число мер по инженерной подготовке территории входят:

- вырубка деревьев и выкорчевка пней - 49 шт;
- демонтаж ж/бетонных дорожных плит (6,0х2,0х0,14 м) - 4шт;
- демонтаж бетонных вазонов - 3 шт;
- демонтаж стальных опор освещения - 13 шт;
- демонтаж металлического гаража - 1 шт;
- демонтаж бортового камня (БР 100.30.18) - 920 п.м.;
- демонтаж бортового камня (БР 100.20.08) - 2335 п.м.;

- демонтаж цементно-бетонного покрытия - 55 м$^2$;
- демонтаж существующего асфальтового покрытия проезда - 4130 м$^2$;
- демонтаж существующего асфальтового покрытия тротуара - 8915 м$^2$;
- демонтаж плиточного покрытия тротуара - 33 м$^2$;
- снятие растительного грунта под устройство проезда - 4275 м$^2$;
- снятие растительного грунта под устройство тротуара - 1575 м$^2$;
- вывоз мусора (бетон) - 20 м$^2$.

Опасных геологических процессов на территории проектирования не обнаружено.

### *2.7 Описание организации рельефа вертикальной планировкой*

Рельеф территории проектирования относительно ровный, спланированный, с абсолютными отметками поверхности в пределах 168,34 – 170,78 м.

При выполнении вертикальной планировки проектные отметки территории назначались исходя из условия максимального сохранения естественного рельефа, почвенного покрова и существующих древесных насаждений с минимальным объемом земляных работ с учетом использования вытесняемых грунтов на площадке строительства. План земляных масс смотреть чертеж № МК-59/20-ГП л.5.

Поверхностные и талые воды посредством вертикальной планировки и бетонных водоотводных лотков отводятся в существующую ливневую канализацию или в дождеприемные дренирующие колодцы (2 шт). Дождеприемники с осадочной частью подлежат регулярной очистке два раза в год (весной и осенью). Для очистки дождеприемников имеются специальные автомашины — илососы, но при небольшом числе дождеприемников очистка их производиться вручную черпаками, со складыванием осадка в контейнеры и дальнейшим вывозом на свалку.

Объемы земляных работ в пределах границы проектирования приведены в таблице 2.

Таблица 2

| № п/п | Наименование | Ед. изм. | Кол-во | Примечание |
|---|---|---|---|---|
| 1 | Планировка территории в границах благоустройства | м$^2$ | 20279 | |
| 2 | Планировка территории за границами благоустройства | м$^2$ | 769 | |
| 3 | Планировка территории под автопроезд и автопарковки с асфальтобетонным покрытием | м$^2$ | 8460 | |
| 4 | Планировка территории под тротуары и дорожки с асфальтобетонным покрытием | м$^2$ | 1485 | |
| 5 | Планировка территории под отмостку с асфальтобетонным покрытием | м$^2$ | 36 | |
| 6 | Планировка территории под тротуары и дорожки с плиточным покрытием | м$^2$ | 9673 | |
| 7 | Площадь под сооружениями | м$^2$ | 3 | |
| 8 | Планировка территории под:<br>- газон;<br>- цветники | м$^2$ | 1391 | <br>981 м$^2$<br>410 м$^2$ |

| | | | | |
|---|---|---|---|---|
| 9 | Срезка грунта до проектных отметок основания | $м^3$ | 5260 | выемка |
| 10 | Досыпка грунта до проектных отметок | $м^3$ | 6 | насыпь |
| 11 | Обратная засыпка вдоль пазух бортовых камней:<br>(БР 100.20.8 – 2600 п.м.)<br>(БР 100.30.18 -1650 п.м.) | <br>$м^3$<br>$м^3$ | <br>260<br>495 | |
| 12 | Восстановление газона плодородным грунтом с посевом многолетних трав после обратной засыпки вдоль бортовых камней (шириной 1,0 м) | $м^2$ | 2870 | 2870 п.м. |
| 13 | Устройство газона, h=0,15 м | $м^2$ | 981 | |
| 14 | Устройство цветника, h=0,15 м | м2 | 410 | |

Организацию рельефа смотреть чертеж № МК-59/20-ГП л.4.

### *2.8 Описание решений по благоустройству территории*

Благоустраиваемая территория расположена вдоль ул. Ленина перед ДК «Юность» и между ДК «Юность» и СК «Олимп» в Синарском районе города Каменска-Уральского.

Настоящим проектом принято решение заменить старое, имеющее большую степень износа, асфальтобетонное покрытие площади ДК «Юность», примыкающего к «Аллее Славы» тротуара и центрального входа к СК «Олимп» на плиточное покрытие. Предусматривается устройство тротуара с северной стороны здания ДК «Юность» шириной 6 – 4,5 м, для обеспечения свободного доступа населения к общественным и спортивным сооружениям. С этой же целью восстанавливаются существующие и проектируется новый тротуар с южной стороны «Аллеи Славы». Для обеспечения передвижения маломобильных групп населения предусмотрено устройство пандусов. Тротуары отделены от проезжей части бортовым камнем типа БР 100.30.18, от газонов - бортовым камнем типа БР 100.20.8.

Автомобильные проезды и автостоянки выполнены с асфальтобетонным покрытием.

Проект предусматривает объединить два существующих съезда с ул. Ленина на хозяйственную площадку ДК «Юность» в один с организацией автопарковки на 8 машино-мест и площадки для разворота 18х14 м с северной стороны. С восточной стороны организованы автопарковка на 23 машино-места (+1 м/м для МГН) и существующая хозяйственная площадка. С южной стороны ДК «Юность» запроектированы автопарковка на 14 машино-мест (+1 м/м для МГН) и площадка для разворота 19.25х16.0 м и автопарковка на 5 машино-мест с площадкой для разворота 12,5х12 м. Площадка с южной стороны (19.25х16.0 м) предназначена для обслуживания существующей трансформаторной подстанции, а также для сбора ТБО.

Для создания более комфортного доступа населения к объектам спорта, у СК «Олимп» предусматривается расширение существующей парковки за счет существующего газона с сохранением центральной пешеходной зоны. Въезды на парковку выполнены отдельные.

Перед фасадом СК «Олимп» восстанавливаются существующие и устраиваются новые цветники. Вдоль пешеходных дорожек предусмотрена установка скамеек и урн.

На центральном входе устанавливаются городские скульптуры «Футболист», «Гимнастка» и «Боксер».

У ДК «Юность» - городская скульптура «Гармонист».
У СК «Каменск-Арена» - городская скульптура «Хоккеист».
План покрытий и благоустройство территории смотреть чертеж № МК-59/20-ГП л.6.

***2.9 Зонирование территории земельного участка, предоставленного для размещения объекта капитального строительства, обоснование функционального назначения и принципиальной схемы размещения зон, обоснование размещения зданий и сооружений (основного, вспомогательного, подсобного,) складского и обслуживающего назначения) объектов капитального строительства - для объектов производственного назначения***

Объекты производственного назначения в настоящем проекте не задействованы.

***2.10 Обоснование схем транспортных коммуникаций, обеспечивающих внешние и внутренние (в т.ч. межцеховые) грузоперевозки,- для объектов производственного назначения***

Объекты производственного назначения в настоящем проекте не задействованы.

***2.11 Характеристика и технические показатели транспортных коммуникаций (при наличии таких коммуникаций) – для объектов производственного назначения***

Объекты производственного назначения в настоящем проекте не задействованы.

***2.12 Обоснование схем транспортных коммуникаций, обеспечивающих внешний и внутренний подъезд к объекту проектирования, - для объектов непроизводственного назначения***

Ширина проездов составляет 4,5 м и 6,0 м., что не противоречит п.8.6 СП 4.13130.2013 «Системы противопожарной защиты. Ограничение распространения пожара на объектах защиты. Требования к объемно-планировочным и конструктивным решениям».

Радиусы закругления бортового камня дорог приняты 6 м, в единичных случаях (при достаточной ширине проезда (7-10 м)) – 4 м, 3 м и 2 м, что соответствует п.11.15 СП 42.13330.2016 «Градостроительство. Планировка и застройка городских и сельских поселений. Актуализированная редакция СНиП 2.07.01-89* (с Изменениями N 1, 2)».

Площадки для разворота приняты размером 18.0 х 14.0 м, 19.25 х 16.0 м, что соответствуют п.8.13 СП 4.13130.2013 «Системы противопожарной защиты. Ограничение распространения пожара на объектах защиты. Требования к объемно-планировочным и конструктивным решениям».

Ширина проектируемых пешеходных тротуаров составляет от 1,5 м. до 6,0 м.

Размеры парковочных мест при различных способах расстановки легковых автомобилей на парковках соответствует СП 396.1325800.2018 «Улицы и дороги населенных пунктов. Правила градостроительного проектирования (с Изменением N 1)», п. 8.3.1, табл. 8.2.

### *2.13 Инженерные сети и коммуникации*

В данном проекте рассматриваются только инженерные сети электроснабжения и выполнены они в увязке с существующими сетями.

Сводный план инженерных коммуникаций смотри чертеж № МК-59/20-ГП л.8 «Сводный план инженерных сетей. М 1:500» (2 листа)

Рабочая документация разработана в соответствии с градостроительным планом земельного участка, заданием на проектирование, градостроительным регламентом, техническими регламентами, в том числе устанавливающими требования по обеспечению безопасной эксплуатации зданий, строений, сооружений и безопасного использования прилегающих к ним территорий, и с соблюдением технических условий.

Главный архитектор проекта А.В. Кузнецова

### *2.14 Список нормативно-технических и методических документов*

1 1. Градостроительный кодекс Российской Федерации от 29.12.2004 г. № 190-ФЗ (ред. от 31.07.2020) (с изм. и доп., вступ. в силу с 28.08.2020);

2 Федеральный закон «Технический регламент о требованиях пожарной безопасности» от 22.07.2008 № 123-ФЗ (последняя редакция);

3 СП 4.13130-2013 «Система противопожарной защиты. Ограничение распространения пожара на объектах защиты. Требования к объемно-планировочным и конструктивным решениям» (с Изменением № 1);

4 Федеральный закон «Технический регламент о безопасности зданий и сооружений» от 30.12.2009 № 384-ФЗ (последняя редакция);

5 СП 42.13330.2016 «Градостроительство. Планировка и застройка городских и сельских поселений. Актуализированная редакция СНиП 2.07.01-89*» (с Изменениями № 1, 2);

6 СП 396.1325800.2018 «Улицы и дороги населенных пунктов. Правила градостроительного проектирования» (с Изменением № 1).

## *Таблица регистрации изменений*

| Изм. | Номера листов (страниц) | | | | Всего листов (страниц.) в док. | Номер док. | Подп. | Дата |
|---|---|---|---|---|---|---|---|---|
| | изме-ненных | заме-неных | новых | аннули-рованных | | | | |
| | | | | | | | | |
| | | | | | | | | |
| | | | | | | | | |
| | | | | | | | | |
| | | | | | | | | |
| | | | | | | | | |
| | | | | | | | | |
| | | | | | | | | |
| | | | | | | | | |
| | | | | | | | | |
| | | | | | | | | |
| | | | | | | | | |
| | | | | | | | | |
| | | | | | | | | |
| | | | | | | | | |
| | | | | | | | | |
| | | | | | | | | |
| | | | | | | | | |
| | | | | | | | | |
| | | | | | | | | |
| | | | | | | | | |
| | | | | | | | | |
| | | | | | | | | |
| | | | | | | | | |
| | | | | | | | | |
| | | | | | | | | |

# Приложения

# Разрез ДК-1

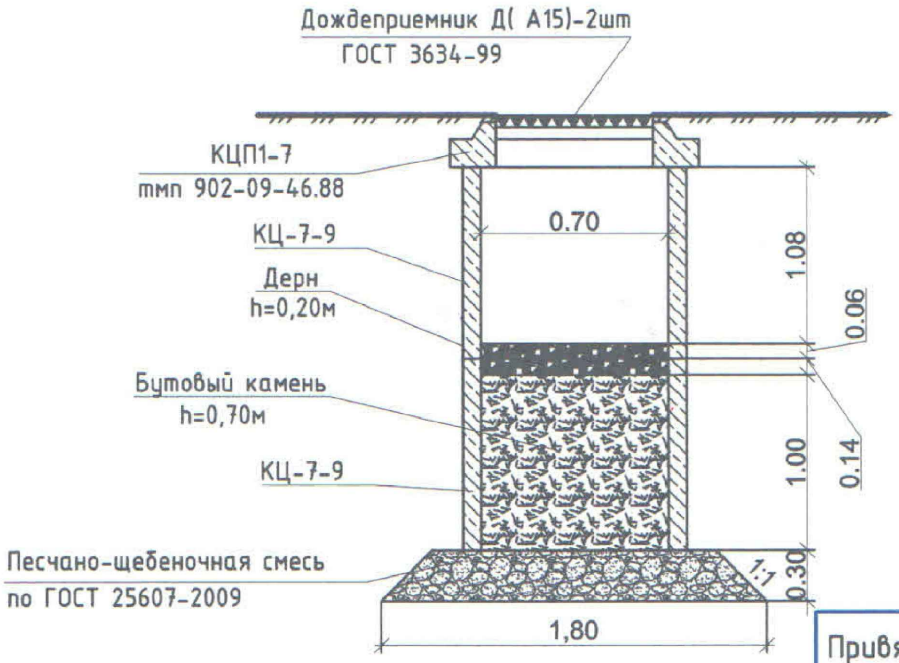


| Привязан | МК-59/20-ГП | | |
|---|---|---|---|
| применил | Голубцова | | 11.20 |
| | | | |
| | | | |
| инв.№ | | | |

## Ведомость объемов работ

| Поз. | Наименование | Ед.изм. | Кол-во | Примечание |
|---|---|---|---|---|
| 1 | Устройство подготовки из песчано-щебеночной смеси. по ГОСТ 25607-2009 | $м^3$ | 1,20 | |
| 2 | Установка КЦ-7-9, по т.м.п. 902-09-46.88 | шт. | 2,0 | |
| 3 | Укладка бутового камня h=0,7м | $м^3$ | 0,30 | |
| 4 | Укладка дерна h=0,20м | $м^2$ | 0,38 | |
| 5 | Установка КЦП-1-7, по т.м.п. 902-09-46.88 | шт. | 1,0 | |
| 6 | Укладка дождеприемника Д(А15), по ГОСТ 3634-99 | шт. | 2,0 | |
| | | | | |

Согласовано

Взам. инв. №

Подп. и дата

Инв. № подл.

Интеллектуальная собственность ООО "ИркутскЭнергоПроект"

| Изм. | Кол. уч. | Лист | № док. | Подп. | Дата |
|---|---|---|---|---|---|
| ГИП | | Климкин | | | 10.13 |
| Разработал | | Чипизубова | | | 10.13 |
| Проверил | | Климкин | | | 10.13 |

г.Иркутск

Дождеприемный дренирующий колодец ДК1

| Стадия | Лист | Листов |
|---|---|---|
| Р | 1 | 1 |

Разрез ДК 1

ИРКУТСКЭНЕРГОПРОЕКТ

Формат А4

Пересечение кабельной линии с трубопроводом
М1:25

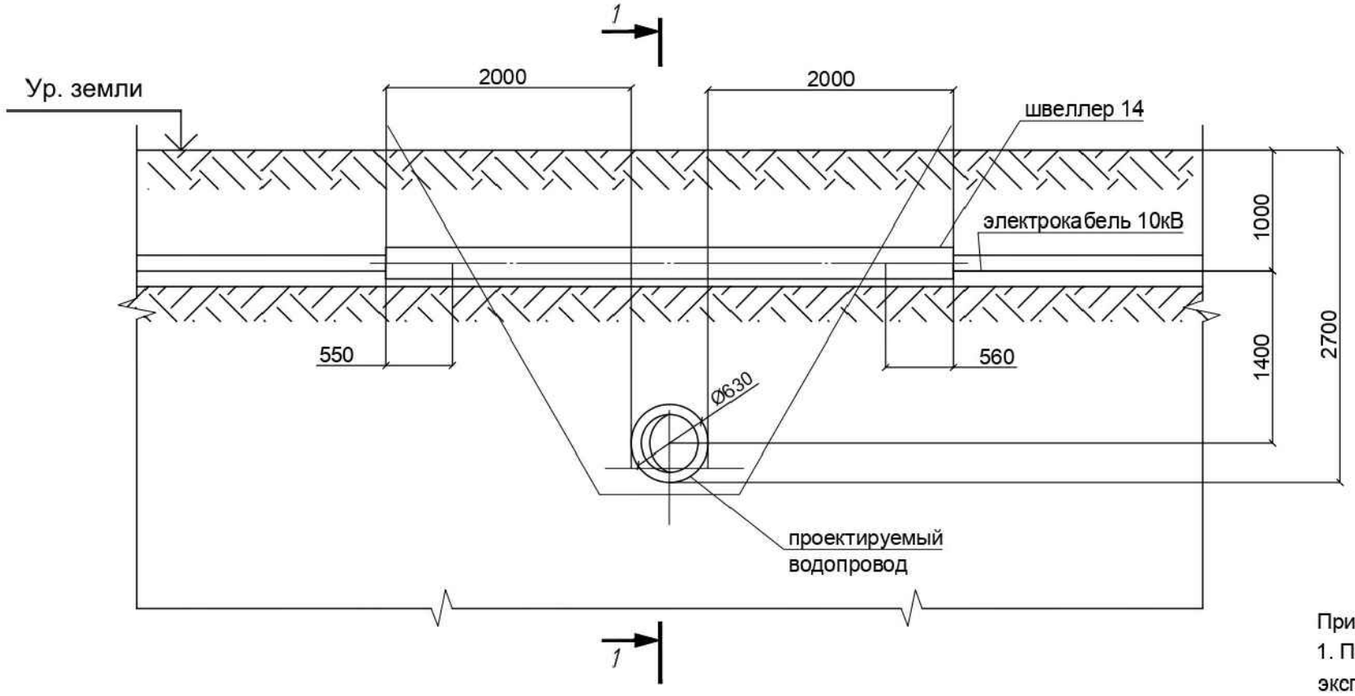


Разрез 1-1
М1:25

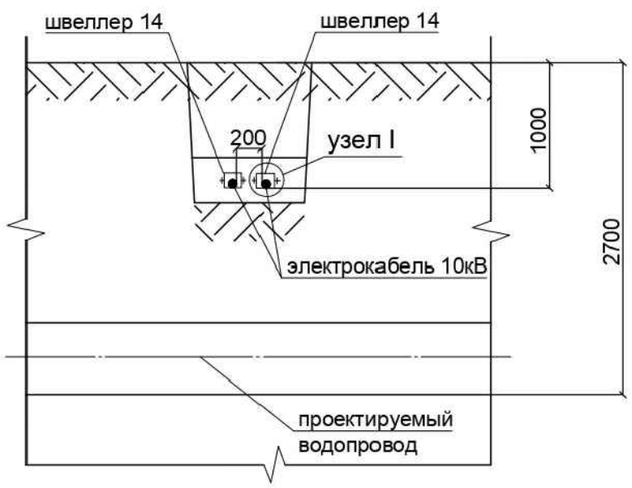


Примечание
1. Перед началом работ по прокладке водопровода вызвать представителя организации, эксплуатирующей кабельные линии 10 кВ.
2. Выполнить защиту кабельных линий.

Узел I
М1:10

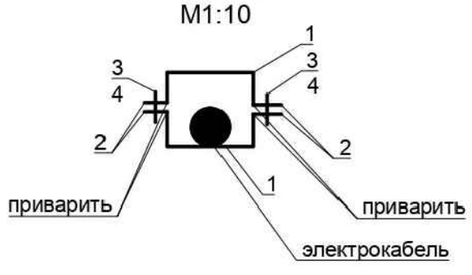


Поз.2 приварить к швеллеру с шагом 500 мм.
В поз.2 просверлить отверстия Ø13 мм.
Весь металл покрыть грунтовкой ГФ021 с последующей окраской эмалями ПФ115 за 2 раза.

| Поз. | Обозначение или тип изделия | Наименование | Кол. | масса ед., кг | Приме-чание |
|---|---|---|---|---|---|
| 1 | | Швеллер $\frac{\text{Швеллер 14 ГОСТ8240-97}}{\text{С 245 ГОСТ 27772-88}}$ | 18,6 | 12,3 | м.п. |
| 2 | | Полоса 5х50х50 | 74 | 0,01 | |
| 3 | | Болт М12 | 37 | | |
| 4 | | Гайка М12 | 37 | | |

| Изм. | Кол.уч. | Лист | № Док. | Подпись | Дата | КП-03/19-НВК | | | |
|---|---|---|---|---|---|---|---|---|---|
| | | | | | | Магазин на пересечении ул.Лермонтова и ул.Войкова г.Каменск-Уральский | | | |
| Разработал | | Симонова | | | 06.19 | | Стадия | Лист | Листов |
| Проверил | | Беспалов | | | 06.19 | | Р | | - |
| Н.контр. | | Беспалов | | | 06.19 | Узел защиты электрокабеля | ООО "Каменск-Проект" | | |

СОГЛАСОВАНО:
Взамен инв.№
Подпись и дата
Инв. №подл.

Приложение 3 к объекту:

№ МК-59/20-ГП "Комплексное благоустойство общественной территории от ДК "Юность" до СК "Олимп"



- гармонист

Приложение 4 к объекту:

№ МК-59/20-ГП "Комплексное благоустойство общественной территории от ДК "Юность" до СК "Олимп"



- футболист

Приложение 5 к объекту:

№ МК-59/20-ГП "Комплексное благоустойство общественной территории от ДК "Юность" до СК "Олимп"



- гимнастка

Приложение 6 к объекту:

№ МК-59/20-ГП "Комплексное благоустойство общественной территории от ДК "Юность" до СК "Олимп"



- боксер

Приложение 7 к объекту:

№ МК-59/20-ГП "Комплексное благоустойство общественной территории от ДК "Юность" до СК "Олимп"



- хоккеист

Приложение 8

**Ведомость объемов работ по объекту**
«Комплексное благоустройство общественной территории
от ДК «Юность» до СК «Олимп»
**(часть ГП)**

| № п\п | Наименование | Ед. изм. | Кол-во | Примечание |
|---|---|---|---|---|
| 1 | 2 | 3 | 4 | 5 |
| Подготовительные работы | | | | |
| 1 | Вырубка деревьев и выкорчевка пней: | | | |
| | - яблоня ø 500 мм; | шт | 3 | h=10 м |
| | - яблоня ø 300 мм; | шт | 8 | |
| | - яблоня ø 200 мм; | шт | 1 | |
| | - яблоня ø 100 мм; | шт | 4 | |
| | - клен ø 500 мм; | шт | 2 | |
| | - клен ø 300 мм; | шт | 3 | |
| | - клен ø 100 мм; | шт | 20 | |
| | - липа ø 500 мм; | шт | 2 | |
| | - липа ø 300 мм; | шт | 3 | |
| | - липа ø 50 мм; | шт | 3 | h=2 м |
| | -акация; | $м^2$ | 10 | h=5 м |
| | - мелколесье | $м^2$ | 325 | h=5 м |
| 2 | Демонтаж элементов благоустройства: | | | |
| | - плиты дорожные (6,0х2,0х0,14); | шт | 4 | вес 1шт - 4,2 т |
| | - бетонные вазоны | шт | 3 | вес 1шт - 150 кг |
| 3 | Демонтаж стальных опор освещения | шт | 13 | |
| 4 | Демонтаж металлического гаража | шт | 1 | S=23 $м^2$ |
| 5 | Демонтаж бортового камня БР 100.30.18 | п.м | 920 | |
| 6 | Демонтаж бортового камня БР 100.20. 8 | п.м. | 2335 | |
| 7 | Демонтаж цементно-бетонного покрытия с вывозом на полигон ТБО | $м^2$ | 55 | h=0,20 м |
| 8 | Демонтаж асфальтобетонного покрытия тротуара с вывозом на полигон для переработки и вторичного использования отходов | $м^2$ | 8915 | h=0,04 м |
| 9 | Демонтаж асфальтобетонного покрытия автопроезда с вывозом на полигон для переработки и вторичного использования отходов | $м^2$ | 4585 | h=0,05 м |
| 10 | Демонтаж плиточного покрытия тротуара | $м^2$ | 33 | h=0,06 м |
| 11 | Снятие растительного грунта под устройство проезда с вывозом в отвал | $м^2$ | 4275 | h=0,15 м |
| 12 | Снятие растительного грунта под устройство тротуара с вывозом в отвал | $м^2$ | 1575 | h=0,15 м |
| 13 | Вывоз мусора (бетонный фундамент 0,5х0,5х0,5 м) с вывозом на полигон ТБО | $м^2$ | 20 | |
| | | | | |
| | | | | |
| Земляные работы | | | | |

| | | | | |
|---|---|---|---|---|
| 14 | Планировка территории в границах благоустройства | $м^2$ | 20279 | |
| 15 | Планировка территории за границами благоустройства | $м^2$ | 769 | |
| 16 | Планировка территории под автопроезд и автопарковки с асфальтобетонным покрытием | $м^2$ | 8460 | П1 |
| 17 | Планировка территории под тротуары и дорожки с асфальтобетонным покрытием | $м^2$ | 1485 | П2 |
| 18 | Планировка территории под отмостку с асфальтобетонным покрытием | $м^2$ | 36 | П3 |
| 19 | Планировка территории под тротуары и дорожки с плиточным покрытием | $м^2$ | 9673 | П4-П8 |
| 20 | Площадь под сооружениями | $м^2$ | 3 | |
| 21 | Планировка территории под:<br>- газон;<br>- цветники | $м^2$ | 1391 | 981 $м^2$<br>410 $м^2$ |
| 22 | Срезка грунта до проектных отметок основания | $м^3$ | 5260 | выемка |
| 23 | Устройство водоотводных лотков | $м^3$ | 3 | |
| 24 | Досыпка грунта до проектных отметок | $м^3$ | 6 | насыпь |
| 25 | Обратная засыпка вдоль пазух бортовых камней: | | | |
| | (БР 100.20.8 – 2600 п.м.); | $м^3$ | 260 | |
| | (БР 100.30.18 -1650 п.м.) | $м^3$ | 495 | |
| | | | | |
| Благоустройство | | | | |
| Устройство асфальтобетонного покрытия | | | | |
| 26 | Планировка основания **под автопарковку** | $м^2$ | 8460 | П1 |
| 27 | Устройство основания из фракционного щебня (фр.5-10) по ГОСТ 8267-93, h=0,10 м | $\frac{м^2}{м^3}$ | 5035 | |
| 28 | Устройство основания из фракционного щебня (фр.70-120) с расклинцовкой фракционным щебнем (фр.20-40) по ГОСТ 8267-93, h=0,21 м | $\frac{м^2}{м^3}$ | 5035 | |
| 29 | Устройство основания из фракционного щебня (фр.20-40) по ГОСТ 8267-93, h=0,08 м | $\frac{м^2}{м^3}$ | 5035 | |
| 30 | Устройство покрытия из горячего плотного асфальтобетона, h=0,05 м | $\frac{м^2}{м^3}$ | 8460 | |
| 31 | Поверхностная обработка битумом нефтяным с щебнем фр.10-15, h=0,015 м | $\frac{м^2}{м^3}$ | 8460 | |
| 32 | Планировка основания **под тротуар** | $м^2$ | 1485 | П2 |
| 33 | Устройство основания из фракционного щебня (фр.40-70) по ГОСТ 8267-93, h=0,11 м | $\frac{м^2}{м^3}$ | 1485 | |
| 34 | Устройство основания из фракционного щебня ГОСТ 8267-93 (фр.20-40) уложенного по способу заклинки, h=0,08 м | $\frac{м^2}{м^3}$ | 1485 | |
| 35 | Устройство асфальтобетонного покрытия из теплых крупнозернистых щебеночных смесей обработанных вязким битумом, h=0,04м | $\frac{м^2}{м^3}$ | 1485 | |
| 36 | Устройство асфальтобетонного покрытия из теплых мелкозернистых щебеночных смесей обработанных вязким битумом, h=0,03м | $\frac{м^2}{м^3}$ | 1485 | |
| 37 | Планировка основания **под отмостку** | $м^2$ | 36 | П3 |
| 38 | Устройство основания из фракционного щебня (фр.20-40) по ГОСТ 8267-93, h=0,12 м | $\frac{м^2}{м^3}$ | 36 | |
| 39 | Устройство асфальтобетонного покрытия из теплых крупнозернистых щебеночных смесей обработанных вязким битумом, h=0,04 м | $\frac{м^2}{м^3}$ | 36 | |

| | | | | |
|---|---|---|---|---|
| | | | | |
| Устройство плиточного покрытия **на сером цементе** | | | | |
| 40 | Планировка основания тротуара | $м^2$ | 1501 | П4+П5= 1195+306= 1501 |
| 41 | Устройство покрытия из геотекстиля | $м^2$ | 1501 | |
| 42 | Устройство основания из фракционного щебня (фр.20-40) по ГОСТ 8267-93, h=0,08 м | $\frac{м^2}{м^3}$ | 1501 | |
| 43 | Устройство основания из фракционного щебня ГОСТ 8267-93 (фр.5-10) уложенного по способу заклинки, h=0,05 м | $\frac{м^2}{м^3}$ | 1501 | |
| 44 | Устройство основания из песчано-цементной смеси (в соотношении 1:3), h=0,05 м | $\frac{м^2}{м^3}$ | 1501 | |
| 45 | Устройство покрытия из бетонной **цветной** тротуарной плитки на белом цементе марки 400 с заполнением швов песчано-цементной смесью (в соотношении 1:3), h=0,08 м | $\frac{м^2}{м^3}$ | 1501 | |
| | | | | |
| Устройство **усиленного** плиточного покрытия **на сером цементе** | | | | |
| 46 | Планировка основания тротуара | $м^2$ | 8172 | П6+П7+П8= 2570+1436+ 4166=8260 |
| 47 | Устройство покрытия из геотекстиля | $м^2$ | 8172 | |
| 48 | Устройство основания из фракционного щебня (фр.20-40) по ГОСТ 8267-93, h=0,20 м | $\frac{м^2}{м^3}$ | 8172 | |
| 49 | Устройство основания из фракционного щебня ГОСТ 8267-93 (фр.5-10) уложенного по способу заклинки, h=0,10 м | $\frac{м^2}{м^3}$ | 8172 | |
| 50 | Устройство основания из песчано-цементной смеси (в соотношении 1:3), h=0,05 м | $\frac{м^2}{м^3}$ | 8172 | |
| 51 | Устройство покрытия из бетонной **цветной** тротуарной плитки на белом цементе марки 400 с заполнением швов песчано-цементной смесью (в соотношении 1:3), h=0,08 м | $\frac{м^2}{м^3}$ | 8172 | |
| | | | | |
| Устройства дорожные | | | | |
| 52 | Укладка бетонного бортового камня БР100.30.18 на бетонном основании, объемом 1п.м. – 0,10$м^3$ | $\frac{п.м.}{м^3}$ | 1650<br>165 | |
| 53 | Укладка бетонного бортового камня БР100.20.8 на бетонном основании, объемом 1п.м. – 0,05$м^3$ | $\frac{п.м.}{м^3}$ | 2600<br>130 | |
| | | | | |
| Устройства водоотводные, укрепительные, защитные | | | | |
| 54 | Лоток водоотводный бетонный **ЛВБ Norma DN200 тип 1** без уклона (ЛВБ NORMA 200 №0/2) (1000х290х200х140 мм), класс нагрузки А15-С250, артикул 2020260 | шт | 9 | «AQVASTOK», г. Екатеринбург |
| 55 | Водоотводная решетка стальная щелевая DN200 оцинкованная (1000х245х22 мм), класс нагрузки А15, артикул 32041А | шт | 9 | |
| 56 | Фиксатор решетки стальной низкопрофильный DN200, артикул 911011 | шт | 18 | |
| 57 | Герметик для монтажа (тюбик 600 мл), артикул 335145 | шт | 1 | |
| 58 | Бетон (В7.5) по ГОСТ 25192-82 | $м^3$ | 1 | |
| 59 | Щебень фр.20…10 (h=0,10) по ГОСТ 8267-93 | $м^3$ | 1 | |
| 60 | Устройство дождеприёмного дренирующего колодца ДК-1 | шт | 2 | Прилож. 1 |
| 61 | Обрезка сущ колодцев до проектных отметок | шт | 2 | |

| | | | | |
|---|---|---|---|---|
| 62 | Замена крышек колодцев на решетки | шт | 4 | |
| 63 | Защита электрокабеля (футляр) | п.м | 70 | Прилож. 2 |
| | | | | |
| Элементы благоустройства | | | | |
| 64 | Скульптуры | шт | 5 | |
| 65 | Устройство фундамента ФМ-1 под скульптуры | шт | 4 | Черт № МК 59/20-ГП л.9 |
| 66 | Устройство фундамента ФМ-2 под скульптуру | шт | 1 | |
| 67 | Скамья | шт | 18 | |
| 68 | Урна | шт | 34 | |
| 69 | Плита дорожная 2П30.18 (3000х1750х170 м), по ГОСТ 21924.0-84, для баков ТБО | шт | 1 | |
| | | | | |
| Озеленение | | | | |
| 70 | Восстановление газона плодородным грунтом с посевом многолетних трав после обратной засыпки вдоль бортовых камней (шириной 1,0 м) | $м^2$ | 2870 | 2870 п.м. |
| 71 | Устройство газона, h=0,15 м | $м^2$ | 981 | |
| 72 | Семена травосмеси:<br>а) овсяница красная (70%);<br>б) мятлик луговой (20%);<br>в) рейграс пастбищный (10%) | <br>кг<br>кг<br>кг | <br>135<br>39<br>19 | S=2870+981= 3851 $м^2$ |
| 73 | Устройство цветника, h=0,15 м | $м^2$ | 410 | |
| | | | | |
| Дорожные знаки | | | | |
| 74 | Установка дорожных знаков:<br>- 1.23 «Дети»;<br>- 2.4 «Уступите дорогу»;<br>- 3.24 «Ограничение максимальной скорости»<br>- 4.1.2 «Движение направо»<br>- 6.4 «Место стоянки»<br>-8.17 «Инвалиды»<br>-8.3.1 «Направление движения<br>-8.3.1 «Направление движения | <br>шт<br>шт<br>шт<br>шт<br>шт<br>шт<br>шт<br>шт | <br>2<br>3<br>2<br>1<br>30<br>20<br>2<br>3 | |
| 75 | Планировка островков дорожных знаков | $м^2$ | 360 | 36 шт |
| 76 | Уплотнение насыпи островков дорожных знаков пневмотрамбовками по слою h=0,3м | $м^3$ | 430 | |
| 77 | Бетон (В7.5) по ГОСТ 25192-82 | $м^3$ | 1 | |
| 78 | Щебень фр.20…10 (h=0,10) по ГОСТ 8267-93 | $м^3$ | 0,1 | |

## Показатели по генплану

| № п/п | Наименование | Ед. изм. | Кол-во | | Примечание |
|---|---|---|---|---|---|
| | | | в границах благоустр. | за границей благоустр. | |
| 1 | Общая площадь благоустройства | $м^2$ | **44805** | | |
| 2 | Площадь благоустройства (проект)<br>(сущ.) | $м^2$ | **20279**<br>**23757** | **769** | |
| 3 | Площадь застройки | $м^2$ | 3<br>415 | - | |

| | | | | | |
|---|---|---|---|---|---|
| 4 | Площадь автопроезда и автопарковки с асфальто-бетонным покрытием | $м^2$ | 8395<br>235 | 65 | П1 |
| 5 | Площадь тротуара с асфальто-бетонным покрытием | $м^2$ | 1410<br>496 | 75 | П2 |
| 6 | Площадь отмостки с асфальто-бетонным покрытием | $м^2$ | 10<br>- | 26 | П3 |
| 7 | Площадь тротуарной плитки («Катушка» серая) | $м^2$ | 1195<br>1587 | - | П4 |
| 8 | Площадь тротуарной плитки («Катушка» красная) | $м^2$ | 306<br>1247 | - | П5 |
| 9 | Площадь тротуарной плитки («Прямоугольник» серый) | $м^2$ | 2280<br>66 | 290 | П6 |
| 10 | Площадь тротуарной плитки («Квадрат» красный+белый) | $м^2$ | 1405<br>- | 31 | П7 |
| 11 | Площадь тротуарной плитки («Шапка Епископа» | $м^2$ | 3930<br>- | 236 | П8 |
| 12 | Площадь газона | $м^2$ | 935<br>19190 | 46 | |
| 13 | Площадь цветников | $м^2$ | 410<br>521 | - | |

# Графическая часть

С

Ситуационная схема.

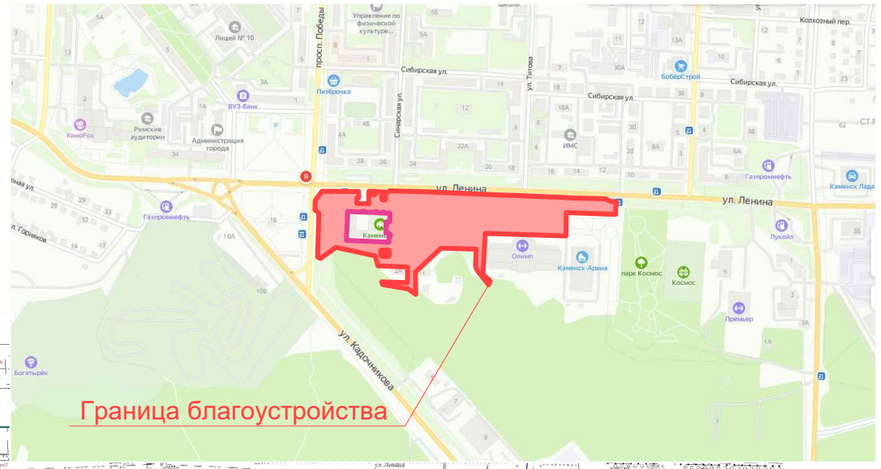


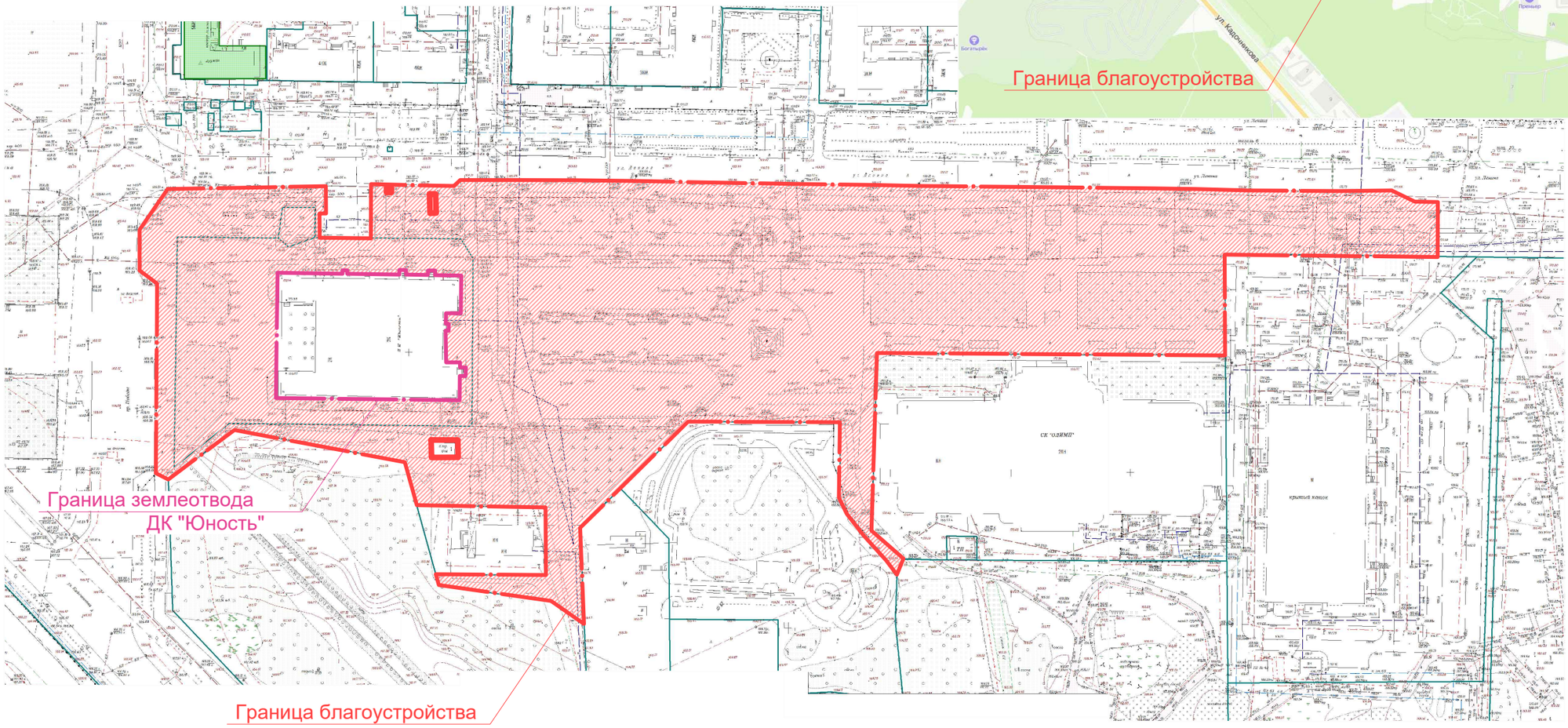


СОГЛАСОВАНО

Взам. инв. N

Подпись и дата

Инв. N подл.

| Изм. | Кол.уч. | Лист | Nдок. | Подпись | Дата |
|---|---|---|---|---|---|
| Разраб. | | Голубцова | | | 10.2020 |
| Провер. | | Голубцова | | | 10.2020 |
| Директор | | Беспалов | | | |
| Н.контр. | | Беспалов | | | |

МК - 59 / 20 - ГП

Комплексное благоустойство общественной территории от ДК "Юность" до СК "Олимп"

| Стадия | Лист | Листов |
|---|---|---|
| Р | 1 | |

Ситуационная схема.

ООО "Каменск-Проект"

Формат А3

С

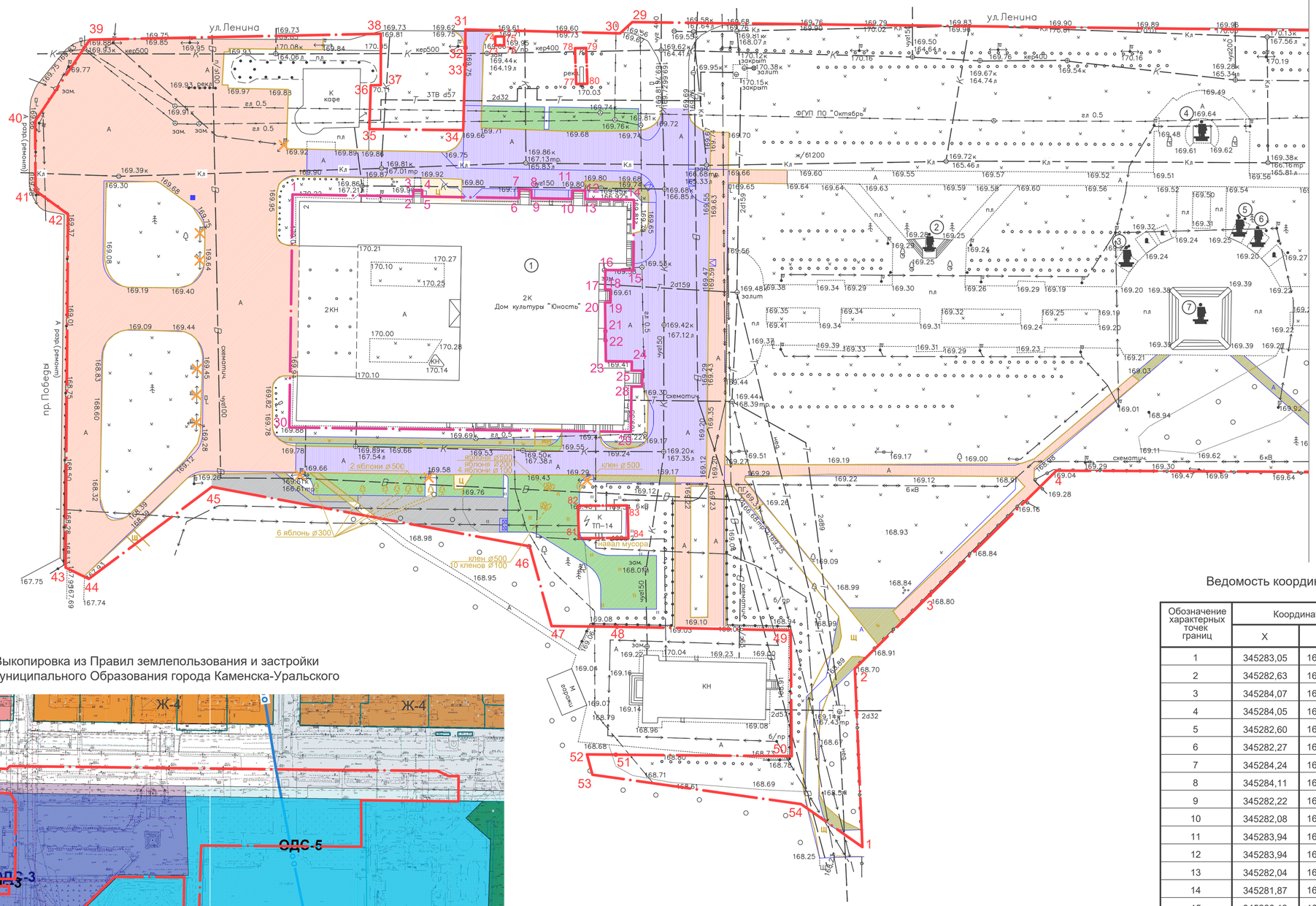


## Выкопировка из Правил землепользования и застройки Муниципального Образования города Каменска-Уральского

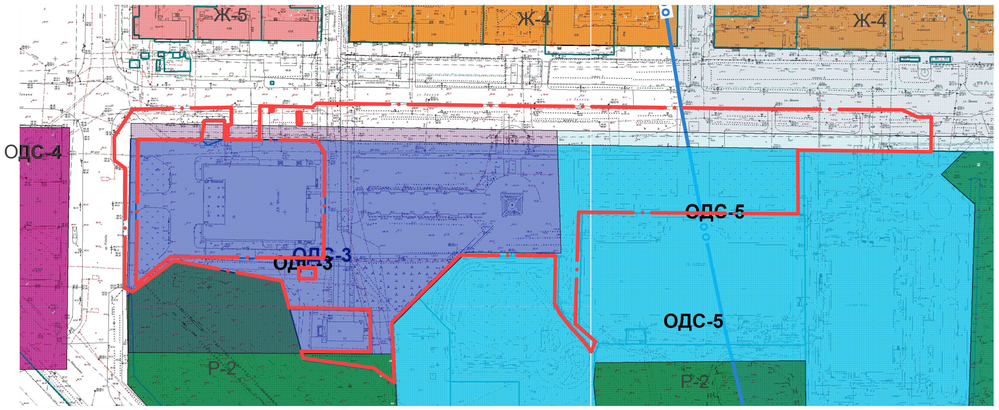


## Условные обозначения

- граница благоустройства
- граница зоны санитарной охраны (ЗСО) III пояса подземных источников водоснабжения
- Ж-4 - зона смешанной застройки малоэтажных и среднеэтажных многоквартирных жилых домов
- Ж-5 - зона среднеэтажных многоквартирных жилых домов
- ОДС-3 - зона культурно-развлекательных комплексов
- ОДС-4 - зона культовых религиозных комплексов
- ОДС-5 - зона спортивных комплексов
- Р-2 - зона городских парков, скверов, садов, бульваров

- 16 - характерная точка границы благоустройства
- 66:45:0100357:46 - номер кадастрового участка
- демонтируемый бортовой камень
- демонтируемая стальная опора освещения
- демонтируемые деревья
- демонтируемые дорожные плиты
- демонтируемые вазоны

- очистка территории от мелколесья (325 м²)
- демонтируемое цементно-бетонное покрытие, h=0,20 м
- демонтируемое асфальтобетонное покрытие тротуара, h=0,05 м
- демонтируемое асфальтобетонное покрытие автопроезда, h=0,05 м
- демонтируемое плиточное покрытие тротуара, h=0,06 м
- выемка грунта (h=0,15 м) под устройство проезда
- выемка грунта (h=0,15 м) под устройство тротуара

## Ведомость координат земельного участка ДК "Юность"

| Обозначение характерных точек границ | Координаты | | Обозначение характерных точек границ | Координаты | |
|---|---|---|---|---|---|
| | X | У | | X | У |
| 1 | 345283,05 | 1615495,30 | 16 | 345266,18 | 1615565,27 |
| 2 | 345282,63 | 1615522,31 | 17 | 345261,81 | 1615565,21 |
| 3 | 345284,07 | 1615522,32 | 18 | 345261,79 | 1615566,46 |
| 4 | 345284,05 | 1615524,27 | 19 | 345258,92 | 1615566,40 |
| 5 | 345282,60 | 1615524,26 | 20 | 345258,95 | 1615565,18 |
| 6 | 345282,27 | 1615545,91 | 21 | 345252,52 | 1615565,27 |
| 7 | 345284,24 | 1615545,92 | 22 | 345250,41 | 1615565,30 |
| 8 | 345284,11 | 1615548,71 | 23 | 345245,79 | 1615565,36 |
| 9 | 345282,22 | 1615548,72 | 24 | 345245,72 | 1615571,17 |
| 10 | 345282,08 | 1615557,81 | 25 | 345243,68 | 1615571,14 |
| 11 | 345283,94 | 1615557,82 | 26 | 345243,65 | 1615573,57 |
| 12 | 345283,94 | 1615560,78 | 27 | 345240,12 | 1615573,47 |
| 13 | 345282,04 | 1615560,75 | 28 | 345240,11 | 1615571,10 |
| 14 | 345281,87 | 1615571,64 | 29 | 345229,98 | 1615570,96 |
| 15 | 345266,13 | 1615571,53 | 30 | 345230,98 | 1615494,59 |
| | | | 1 | 345283,05 | 1615495,30 |

## Примечания

Система координат - МСК-66.
Система высот - Балтийская.
Данный лист смотреть совместно с листом 2.2

| Изм. | Кол.уч. | Лист | Nдок. | Подпись | Дата | МК - 59 / 20 - ГП | | | |
|---|---|---|---|---|---|---|---|---|---|
| | | | | | | Комплексное благоустройство общественной территории от ДК "Юность" до СК "Олимп" | | | |
| Разраб. | | Голубцова | | | 10.2020 | | Стадия | Лист | Листов |
| Провер. | | Голубцова | | | 10.2020 | | Р | 2.1 | 2 |
| Директор | | Беспалов | | | | Выкопировка из ПЗЗ. План демонтажных работ. М 1:500 | ООО "Каменск-Проект" | | |
| Н.контр. | | Беспалов | | | | | | | |

Формат А1

СОГЛАСОВАНО
Взам.инв.N
Подпись и дата
Инв.N подл.

С

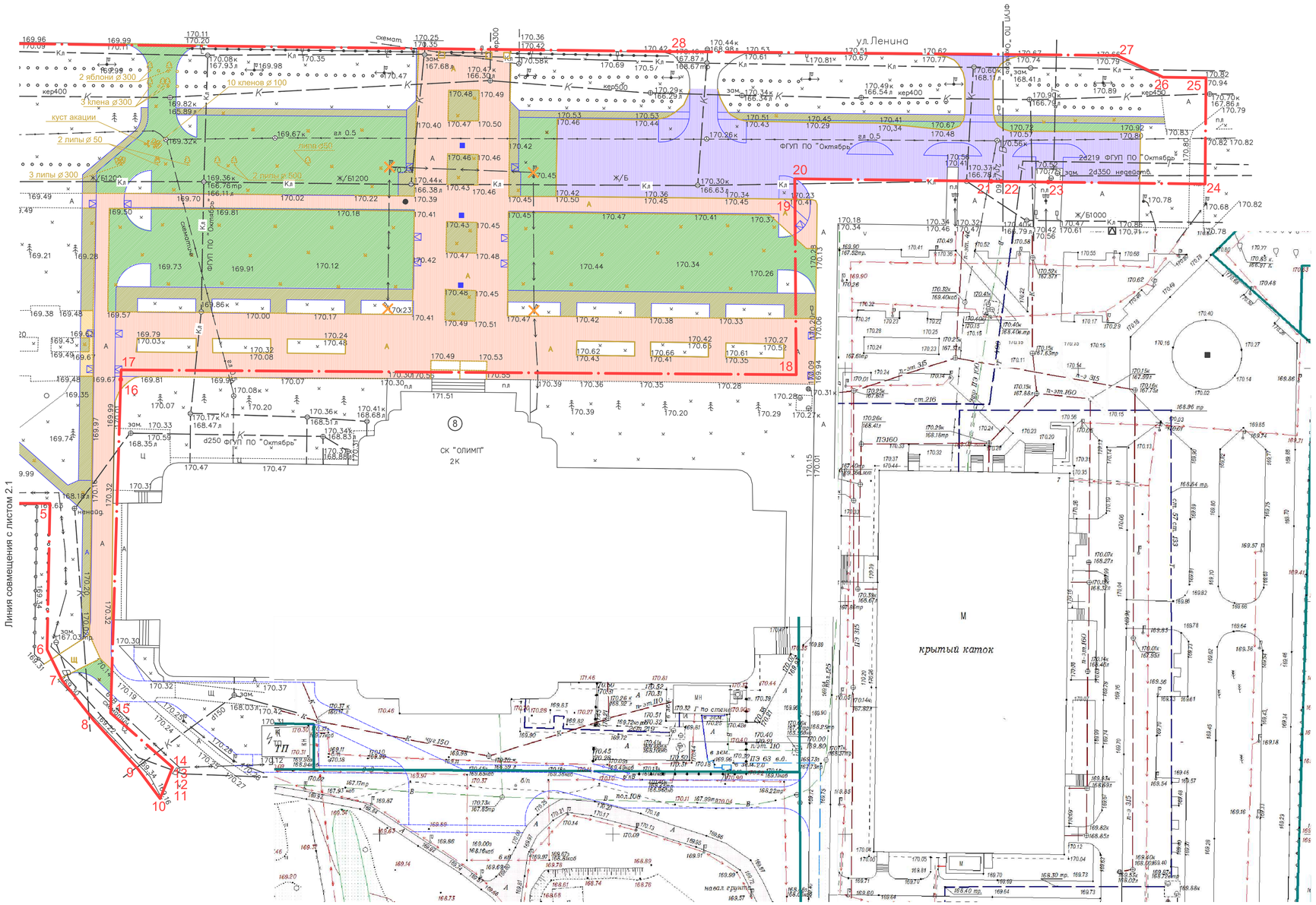


## Экспликация зданий и сооружений

| Номер на плане | Наименование | Примечание |
|---|---|---|
| 1 | 2 | 3 |
| 1 | ДК "Юность" | существующее |
| 2 | Памятник героям ВОВ | существующий |
| 3 | Памятник пограничникам | существующий |
| 4 | Памятник В.П. Дубынину | существующий |
| 5 | Памятник В.Ф. Маргелову | существующий |
| 6 | Памятник морякам | существующий |
| 7 | Памятник погибшим в локальных конфликтах | существующий |
| 8 | СК "Олимп" | существующий |
| | | |

## Ведомость координат земельного участка

| Обозначение характерных точек границ | Координаты | | Обозначение характерных точек границ | Координаты | |
|---|---|---|---|---|---|
| | X | У | | X | У |
| 1 | 345137,18 | 1615622,74 | 41 | 345283,92 | 1615437,85 |
| 2 | 345177,08 | 1615621,05 | 42 | 345278,62 | 1615445,09 |
| 3 | 345193,54 | 1615637,82 | 43 | 345199,66 | 1615444,55 |
| 4 | 345221,33 | 1615666,15 | 44 | 345197,13 | 1615449,74 |
| 5 | 345221,02 | 1615729,18 | 45 | 345217,68 | 1615477,26 |
| 6 | 345189,65 | 1615728,56 | 46 | 345204,42 | 1615548,30 |
| 7 | 345183,00 | 1615731,82 | 47 | 345186,57 | 1615553,23 |
| 8 | 345174,39 | 1615738,60 | 48 | 345186,43 | 1615567,84 |
| 9 | 345163,90 | 1615748,13 | 49 | 345185,61 | 1615606,69 |
| 10 | 345157,64 | 1615752,83 | 50 | 345157,49 | 1615606,93 |
| 11 | 345164,19 | 1615755,46 | 51 | 345157,83 | 1615567,59 |
| 12 | 345164,28 | 1615755,48 | 52 | 345157,89 | 1615561,13 |
| 13 | 345164,31 | 1615755,50 | 53 | 345153,35 | 1615562,38 |
| 14 | 345164,32 | 1615755,51 | 54 | 345146,79 | 1615609,02 |
| 15 | 345176,01 | 1615742,21 | 1 | 345137,18 | 1615622,74 |
| 16 | 345247,64 | 1615744,38 | | | |
| 17 | 345249,71 | 1615744,47 | 73 | 345316,38 | 1615540,63 |
| 18 | 345248,68 | 1615889,40 | 74 | 345318,37 | 1615540,62 |
| 19 | 345286,56 | 1615889,13 | 75 | 345318,40 | 1615542,61 |
| 20 | 345290,75 | 1615889,10 | 76 | 345316,40 | 1615542,63 |
| 21 | 345290,21 | 1615931,26 | 73 | 345316,38 | 1615540,63 |
| 22 | 345290,18 | 1615933,45 | | | |
| 23 | 345290,06 | 1615943,53 | 77 | 345307,74 | 1615558,73 |
| 24 | 345289,62 | 1615977,19 | 78 | 345315,75 | 1615558,46 |
| 25 | 345312,44 | 1615977,38 | 79 | 345315,81 | 1615560,96 |
| 26 | 345312,58 | 1615968,17 | 80 | 345307,81 | 1615561,23 |
| 27 | 345317,25 | 1615958,30 | 77 | 345307,74 | 1615558,73 |
| 28 | 345318,08 | 1615862,25 | | | |
| 29 | 345321,59 | 1615571,26 | 81 | 345206,21 | 1615559,32 |
| 30 | 345319,06 | 1615568,54 | 82 | 345213,49 | 1615559,11 |
| 31 | 345319,94 | 1615533,96 | 83 | 345213,53 | 1615570,23 |
| 32 | 345315,78 | 1615533,96 | 84 | 345206,29 | 1615570,40 |
| 33 | 345312,09 | 1615533,86 | 81 | 345206,21 | 1615559,32 |
| 34 | 345297,42 | 1615533,47 | | | |
| 35 | 345297,68 | 1615512,48 | 85 | 345262,46 | 1615657,50 |
| 36 | 345307,44 | 1615512,78 | 86 | 345262,71 | 1615617,50 |
| 37 | 345307,52 | 1615515,04 | 87 | 345285,44 | 1615617,45 |
| 38 | 345318,98 | 1615515,06 | 88 | 345285,09 | 1615657,45 |
| 39 | 345317,67 | 1615449,97 | 85 | 345262,46 | 1615657,50 |
| 40 | 345299,44 | 1615437,74 | | | |

Примечания:

Данный лист смотреть совместно с листом 2.1

| Изм. | Кол.уч. | Лист | №док. | Подпись | Дата | МК-59/20-ГП | Лист 2.2 |
|---|---|---|---|---|---|---|---|

Формат А1

СОГЛАСОВАНО

Взам.инв.N | Подпись и дата | Инв.N подл.

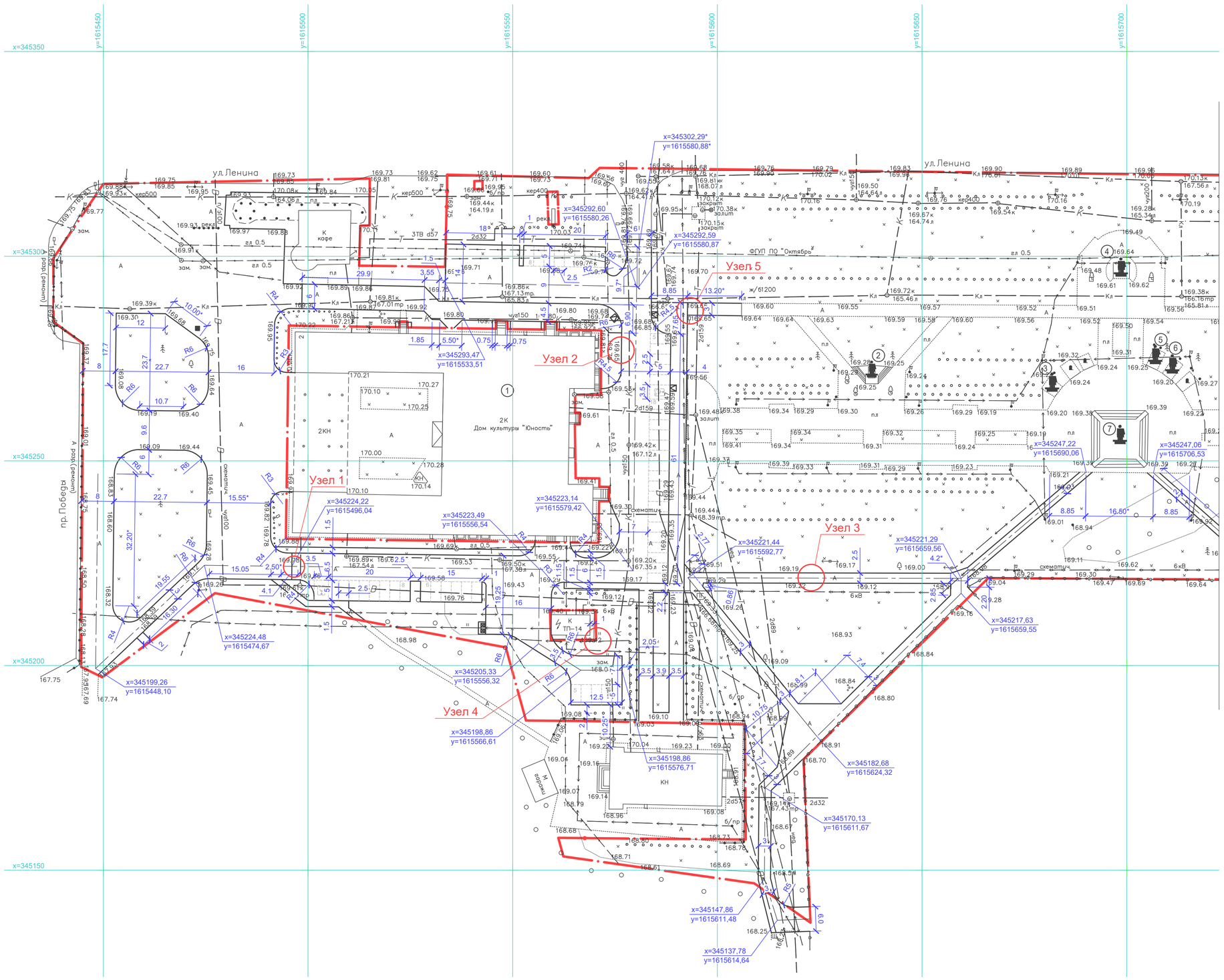


## Узлы примыкания покрытий

### Узел 1
М 1:20

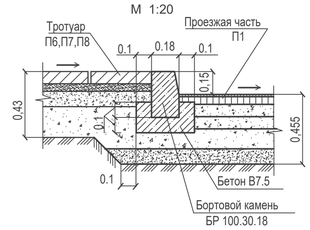


### Узел 2
М 1:20

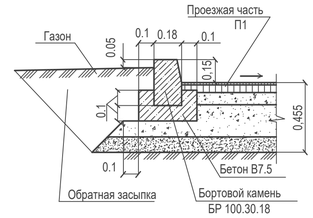


### Узел 3
М 1:20

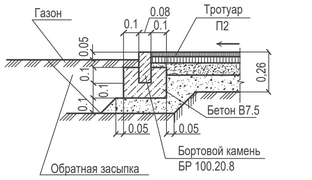


### Узел 4
М 1:20

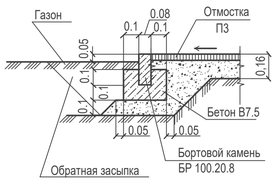


### Узел 5
М 1:20

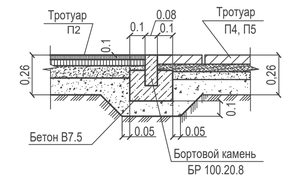


Линия совмещения с листом 3.2

## Условные обозначения

- граница благоустройства
- граница землеотвода
- 10 — количество машино-мест на стоянке
- x=345180,72 / y=1615744,29 — координаты характерных точек по оси проездов и тротуаров

## Примечания

Система координат - МСК-66.
Система высот - Балтийская.
Размер со значком * уточнить по месту.
Данный лист смотреть совместно с листом 3.2

| | | | | | | | |
|---|---|---|---|---|---|---|---|
| | | | | | | МК - 59 / 20 - ГП | |
| | | | | | | Комплексное благоустройство общественной территории от ДК "Юность" до СК "Олимп" | |
| Изм. | Кол.уч. | Лист | №док. | Подпись | Дата | | |
| Разраб. | | Голубцова | | | 10.2020 | | Стадия: Р; Лист: 3.1; Листов: 2 |
| Провер. | | Голубцова | | | 10.2020 | | |
| Директор | | Беспалов | | | | | |
| Н.контр. | | Беспалов | | | | Разбивочный план. М 1:500 | ООО "Каменск-Проект" |

СОГЛАСОВАНО
Взам.инв.N
Подпись и дата
Инв.N подл.

Формат А1

С

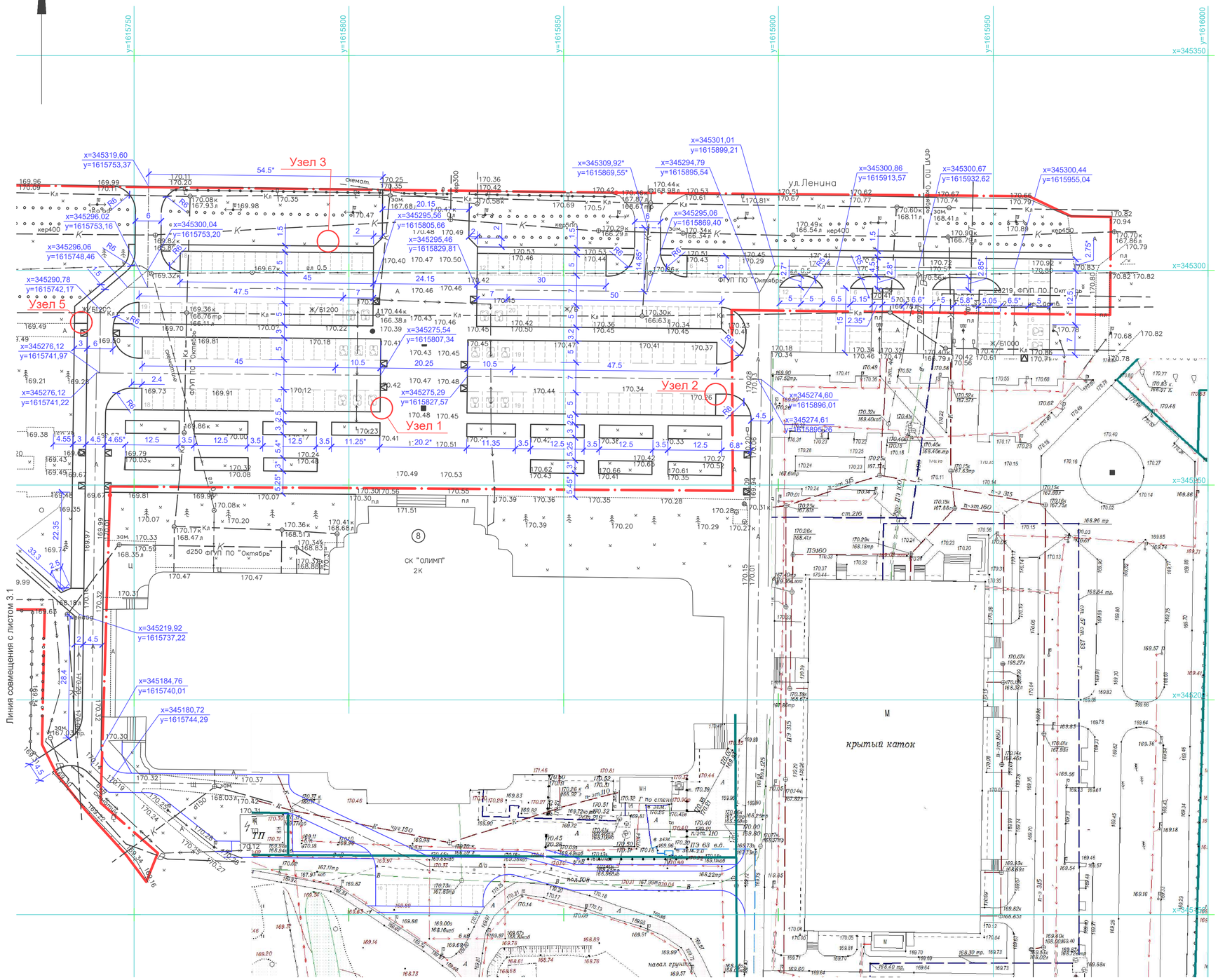


## Экспликация зданий и сооружений

| Номер на плане | Наименование | Примечание |
|---|---|---|
| 1 | 2 | 3 |
| 1 | ДК "Юность" | существующее |
| 2 | Памятник героям ВОВ | существующий |
| 3 | Памятник пограничникам | существующий |
| 4 | Памятник В.П. Дубынину | существующий |
| 5 | Памятник В.Ф. Маргелову | существующий |
| 6 | Памятник морякам | существующий |
| 7 | Памятник погибшим в локальных конфликтах | существующий |
| 8 | СК "Олимп" | существующий |
| | | |

## Показатели по генплану

| N п/п | Наименование | Ед. изм. | Количество в границах | Количество за границей | Примеч. |
|---|---|---|---|---|---|
| 1 | Общая площадь благоустройства | м² | 44805 | | |
| 2 | Площадь благоустройства | м² | 20279 / 23757 | 769 | |
| 3 | Площадь застройки | м² | 3 / 415 | - | |
| 4 | Площадь автопроезда и автопарковки (асфальто-бетонное покрытие) | м² | 8395 / 235 | 65 | П1 |
| 5 | Площадь тротуара (асфальто-бетонное покрытие) | м² | 1410 / 496 | 75 | П2 |
| 6 | Площадь отмостки (асфальто-бетонное покрытие) | м² | 10 / - | 26 | П3 |
| 7 | Площадь тротуарной плитки ("Катушка" серая) | м² | 1195 / 1587 | - | П4 |
| 8 | Площадь тротуарной плитки ("Катушка" красная) | м² | 306 / 1247 | - | П5 |
| 9 | Площадь тротуарной плитки ("Прямоугольник" серый) | м² | 2280 / 66 | 290 | П6 |
| 10 | Площадь тротуарной плитки ("Квадрат" красный+белый) | м² | 1405 / - | 31 | П7 |
| 11 | Площадь тротуарная плитки ("Шапка Епископа") | м² | 3930 / - | 236 | П8 |
| 12 | Площадь газона | | 935 / 19190 | 46 | |
| 13 | Площадь цветников | | 410 / 521 | - | |
| | | | | | |

## Примечания:

Данный лист смотреть совместно с листом 3.1

410 / 521 - над чертой - площадь проектируемого покрытия;
- под чертой - площадь существующего покрытия;

СОГЛАСОВАНО

Взам.инв.N | Подпись и дата | Инв.N подл.

| Изм. | Кол.уч. | Лист | Nдок. | Подпись | Дата | МК-59/20-ГП | Лист 3.2 |
|---|---|---|---|---|---|---|---|

Формат А1

С

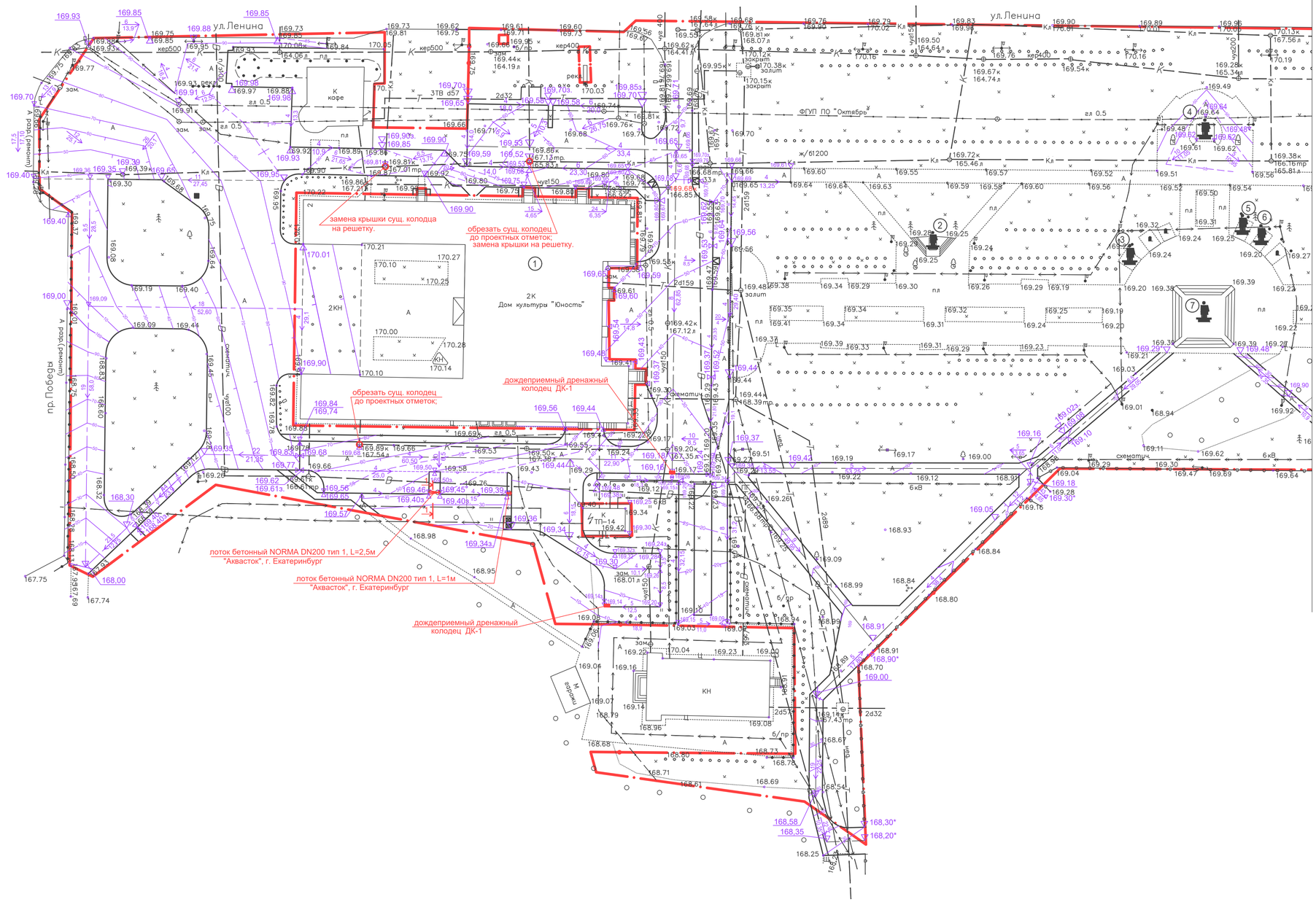


Дождеприемный дренажный колодец

Разрез ДК-1

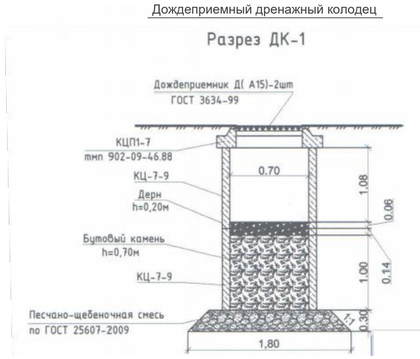


1 - 1

М 1:20

Лоток водоотводный пластиковый
ЛВБ NORMA DN 200 тип1
Бетонная обойма
Щебень фр. 20...40
Уплотненное основание

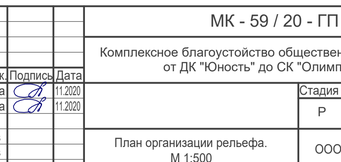


## Условные обозначения

- граница благоустройства
- 169.46▽ - проектная отметка рельефа
- °169.66 - существующая отметка рельефа
- 4 - величина уклона (в промилле)
- → - направление уклона
- 60,50 - расстояние действия уклона

## Примечания

Система координат - МСК-66.
Система высот - Балтийская.
Отметки со значком * уточнить по месту.
Данный лист смотреть совместно с листом 4.2

| Изм. | Кол.уч | Лист | №док. | Подпись | Дата |
|---|---|---|---|---|---|
| Разраб. | | Голубцова | | | 11.2020 |
| Провер. | | Голубцова | | | 11.2020 |
| Директор | | Беспалов | | | |
| Н.контр. | | Беспалов | | | |

МК - 59 / 20 - ГП

Комплексное благоустройство общественной территории от ДК "Юность" до СК "Олимп"

| Стадия | Лист | Листов |
|---|---|---|
| Р | 4.1 | 2 |

План организации рельефа.
М 1:500

ООО "Каменск-Проект"

СОГЛАСОВАНО

Взам.инв.N | Подпись и дата | Инв.N подл.

Формат А1

С

Линия совмещения с листом 4.1

замена крышки сущ. колодца на решетку.
лоток бетонный NORMA DN200 тип 1, L=3м
"Акваспок", г. Екатеринбург

замена крышки сущ. колодца на решетку.

лоток бетонный NORMA DN200 тип 1, L=5,5м
"Акваспок", г. Екатеринбург
замена крышки сущ. колодца на решетку.

ул. Ленина

ул. Октябрьская

ФГУП ПО "Октябрь"

СК "ОЛИМП"
2К

крытый каток

2 - 2
М 1:20

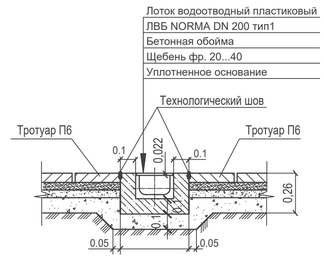


## Экспликация зданий и сооружений

| Номер на плане | Наименование | Примечание |
|---|---|---|
| 1 | 2 | 3 |
| 1 | ДК "Юность" | существующее |
| 2 | Памятник героям ВОВ | существующий |
| 3 | Памятник пограничникам | существующий |
| 4 | Памятник В.П. Дубынину | существующий |
| 5 | Памятник В.Ф. Маргелову | существующий |
| 6 | Памятник морякам | существующий |
| 7 | Памятник погибшим в локальных конфликтах | существующий |
| 8 | СК "Олимп" | существующий |
| | | |

Примечания:

Данный лист смотреть совместно с листом 4.1

СОГЛАСОВАНО

Взам.инв.N | Подпись и дата | Инв.N подл.

| Изм. | Кол.уч. | Лист | N док. | Подпись | Дата | МК-59/20-ГП | Лист 4.2 |
|---|---|---|---|---|---|---|---|

Формат А1

С

| Итого, м³ | | | | | | | | | | | | | | | | |
|---|---|---|---|---|---|---|---|---|---|---|---|---|---|---|---|---|
| | Насыпь | - | - | - | - | - | - | - | - | +1 | +1 | - | - | - | - | |
| | Выемка | -521 | -358 | -601 | -58 | -62 | -153 | -66 | -99 | -60 | -3 | -7 | -10 | -2 | -67 | |

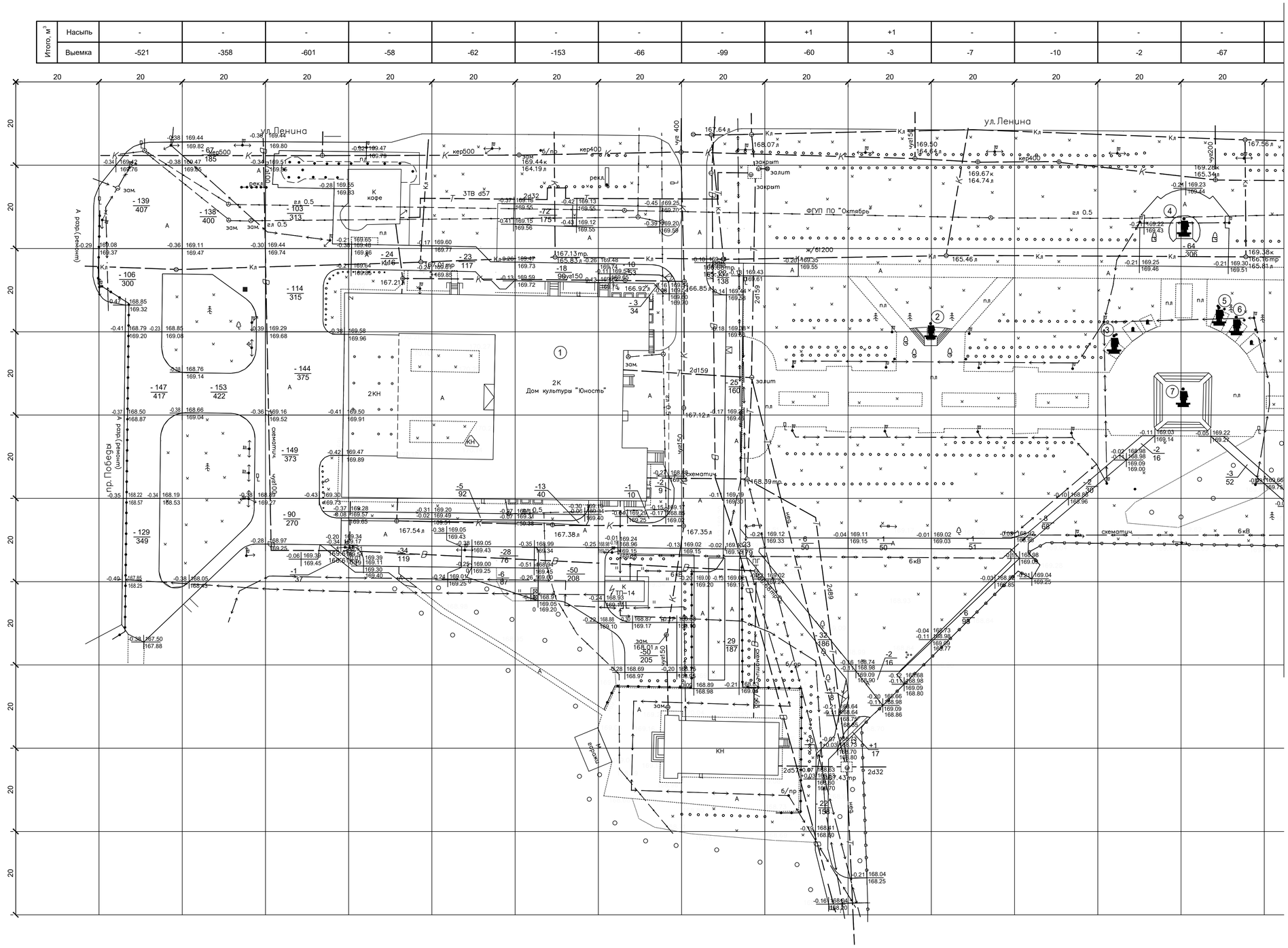


## Примечания

Данный лист смотреть совместно с листом 5.2

| Изм. | Кол.уч. | Лист | №док. | Подпись | Дата |
|---|---|---|---|---|---|
| Разраб. | | Голубцова | | | 11.2020 |
| Провер. | | Голубцова | | | 11.2020 |
| Директор | | Беспалов | | | |
| Н.контр. | | Беспалов | | | |

МК - 59 / 20 - ГП

Комплексное благоустойство общественной территории от ДК "Юность" до СК "Олимп"

| Стадия | Лист | Листов |
|---|---|---|
| Р | 5.1 | 2 |

План земляных масс.
М 1:500

ООО "Каменск-Проект"

СОГЛАСОВАНО

Взам.инв.N | Подпись и дата | Инв.N подл.

Формат А1

С

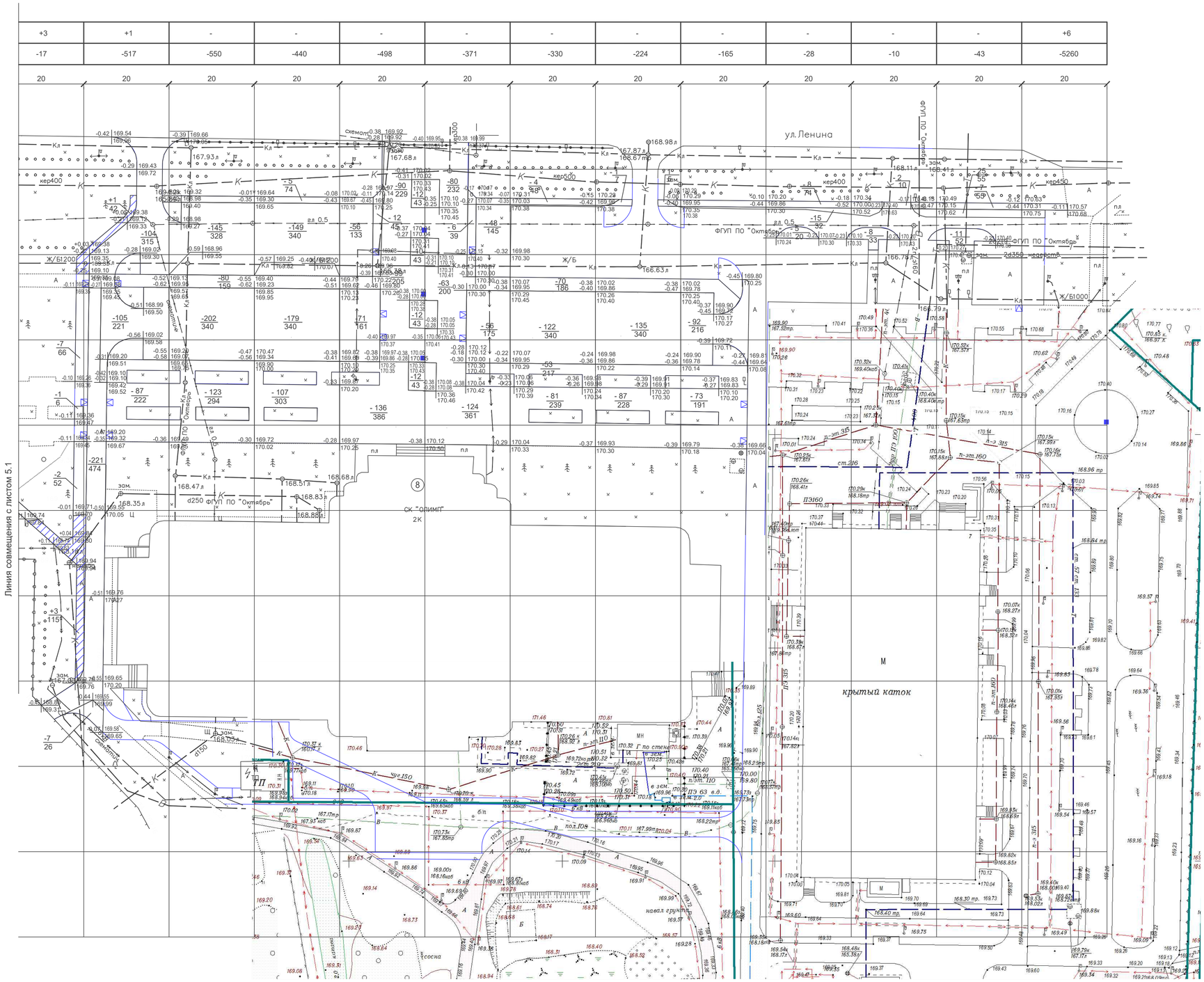


## Экспликация зданий и сооружений

| Номер на плане | Наименование | Примечание |
|---|---|---|
| 1 | 2 | 3 |
| 1 | ДК "Юность" | существующее |
| 2 | Памятник героям ВОВ | существующий |
| 3 | Памятник пограничникам | существующий |
| 4 | Памятник В.П. Дубынину | существующий |
| 5 | Памятник В.Ф. Маргелову | существующий |
| 6 | Памятник морякам | существующий |
| 7 | Памятник погибшим в локальных конфликтах | существующий |
| 8 | СК "Олимп" | существующий |
| | | |

Условные обозначения

- граница землеотвода
- -14 / 195 — объем, м³ / площадь, м²
- насыпь
- выемка

отметка рабочая по территории -0,15 | 157,50 — отметка проектная по территории
157,65 — отметка сущ. земли с учетом вынутого грунта ( h=0,15 м)
157,65 — отметка сущ. земли с учетом срезанного асфальта ( h=0,05 м)

## Баланс земляных масс

| Наименование грунта | Количество, м³ | | Примеч. |
|---|---|---|---|
| | насыпь ( + ) | выемка ( - ) | |
| 1. Грунт планировки территории | 6 | 5260 | |
| 2. Снятие растительного грунта | - | 877 | |
| 3. Вытесненный грунт при устройстве водоотводного лотка | - | 3 | |
| 4. Обратная засыпка пазух бортовых камней | 755 | - | |
| 5. Уплотнение насыпи дорожных знаков пневмотрамбовками | 430 | - | |
| 6. Поправка на уплотнение | 120 | - | |
| 7. Всего пригодного грунта | 1311 | 6140 | |
| 8. Непригодный грунт | 4829 | - | |
| 9. Недостающий грунт | - | 855 | |
| 10. Плодородный грунт в том числе: | | | |
| - используемый для озеленения | 855 | - | |
| 11. Итого перерабатываемого грунта | 6995 | 6995 | |
| | | | |

Примечания:

Данный лист смотреть совместно с листом 5.1

СОГЛАСОВАНО

Взам.инв.N

Подпись и дата

Инв.N подл.

| Изм. | Кол.уч. | Лист | N док. | Подпись | Дата | МК-59/20-ГП | Лист 5.2 |
|---|---|---|---|---|---|---|---|

Формат А1

С



Бортовой камень
БР 100.20.8

Бортовой камень
БР 100.30.18

ул.Ленина

пр.Победы

ФГУП ПО "Октябрь"

П1 П2 П3 П4 П5 П8

2К
Дом культуры "Юность"

2КН

КН

ТП–14

дождеприемный дренажный колодец ДК-1

лоток бетонный NORMA DN200 тип 1, "Аквасток", г. Екатеринбург

Варианты тротуарной плитки
(завод "Берит", г. Екатеринбург - "Шапка Епископа" )

Вариант тротуарной плитки
(завод "Берит". г. Екатеринбург - "Катушка" )

Асфальтобетонное покрытие тротуара

Линия совмещения с листом 6.2

## Условные обозначения

- граница благоустройства
- 10 - количество машино-мест на стоянке
- 8 8 - площадка для сбора и временного хранения ТБО
- проектируемый пандус
- автопроезды существующие
- тротуар ("Катушка" серая) существующий
- тротуар ("Катушка" красная) существующий
- газон существующий
- цветник существующий

## Экспликация зданий и сооружений

| Номер на плане | Наименование | Примечание |
|---|---|---|
| 1 | 2 | 3 |
| 1 | ДК "Юность" | существующее |
| 2 | Памятник героям ВОВ | существующий |
| 3 | Памятник пограничникам | существующий |
| 4 | Памятник В.П. Дубынину | существующий |
| 5 | Памятник В.Ф. Маргелову | существующий |
| 6 | Памятник морякам | существующий |
| 7 | Памятник погибшим в локальных конфликтах | существующий |
| 8 | СК "Олимп" | существующий |
| | | |

## Ведомость покрытий

| | | | | | |
|---|---|---|---|---|---|
| **Проезжая часть** | | | | | |
| П1 | Асфальто-бетонное | | 1. Поверхностная обработка битумом нефтяным ГОСТ 22245-90 с щебнем фр. 10...15 мм (ГОСТ 8267-93) | 15 | автопарковка, автопроезд |
| | | | 2. Горячий плотный асфальтобетон, тип А, марка I | 50 | |
| | | | 3. Щебень фракции 20...40 мм, марка прочности - 800, марка по истираемости И3, марка морозостойкости F25 (ГОСТ 8267-93), обработанный битумом (ГОСТ Р 52128-2003) по способу пропитки | 80 | |
| | | | 4. Щебень (ГОСТ 8267-93) уложенный по способу заклинки: - расклинивающий материал (щебень фр. 20...40мм), - основной материал (щебень фр. 70...120мм) | 210 | |
| | | | 5. Щебень фракции 5...10 мм (ГОСТ 8267-93) | 100 | |
| | | | 6. Уплотненный грунт | - | |
| | | | | 455 | |
| **Тротуары и дорожки** | | | | | |
| П2 | Асфальто-бетонное | | 1. Асфальтобетон из теплых мелкозернистых щебеночных смесей, тип Б, марка II (ГОСТ 9128-97), битум марки БНД 90-130 | 30 | тротуар с возможностью механизированной уборки и проезда пожарных машин |
| | | | 2. Асфальтобетон из теплых крупнозернистых щебеночных смесей, тип Б, марка III (ГОСТ 9128-97), битум марки БНД 90-130 | 40 | |
| | | | 3. Щебень фракции 20...40 мм (ГОСТ 8267-93) | 80 | |
| | | | 4. Щебень фракции 40...70 мм (ГОСТ 8267-93) | 110 | |
| | | | 5. Уплотненный грунт | - | |
| | | | | 260 | |
| П3 | Асфальто-бетонное | | 1. Асфальтобетон из теплых крупнозернистых щебеночных смесей, тип Б, марка III (ГОСТ 9128-97), битум марки БНД 90-130 | 40 | отмостка |
| | | | 2. Щебень фракции 20...40 мм (ГОСТ 8267-93) | 120 | |
| | | | 3. Уплотненный грунт | - | |
| | | | | 160 | |
| П4, П5 | Плиточное | | 1. Плитка бетонная тротуарная, цветная на белом цементе марки 400, группа плиты по эксплуатации - Б (ГОСТ 17608-2017). Заполнение швов песчано-цементной смесью (в соотношении 1:3) | 80 | тротуар |
| | | | 2. Песчано-цементная смесь (в соотнош. 1:3) | 50 | |
| | | | 3. Щебень фракции 5...10 мм (ГОСТ 8267-93) | 50 | |
| | | | 4. Щебень фракции 20...40 мм (ГОСТ 8267-93) | 80 | |
| | | | 5. Геотекстиль | - | |
| | | | 6. Уплотненный грунт | - | |
| | | | | 260 | |
| П6, П7, П8 | Плиточное усиленное | | 1. Плитка бетонная тротуарная, цветная на белом цементе марки 400, группа плиты по эксплуатации - Б (ГОСТ 17608-2017). Заполнение швов песчано-цементной смесью (в соотношении 1:3) | 80 | тротуар с возможностью механизированной уборки и проезда пожарных машин |
| | | | 2. Песчано-цементная смесь (в соотнош. 1:3) | 50 | |
| | | | 3. Щебень фракции 5...10 мм (ГОСТ 8267-93) | 100 | |
| | | | 4. Щебень фракции 20...40 мм (ГОСТ 8267-93) | 200 | |
| | | | 5. Геотекстиль | - | |
| | | | 6. Уплотненный грунт | - | |
| | | | | 430 | |
| **Газон** | | | | | |
| | Газон | | 1. Растительный грунт | 150 | газоны, цветники |
| | | | 2. Уплотненный грунт | - | |
| | | | | 150 | |

## Примечания

Система координат - МСК-66.
Система высот - Балтийская.
Размер со значком * уточнить по месту.
Данный лист смотреть совместно с листом 6.2

| | | | | | | | |
|---|---|---|---|---|---|---|---|
| | | | | | | МК - 59 / 20 - ГП | |
| | | | | | | Комплексное благоустройство общественной территории от ДК "Юность" до СК "Олимп" | |
| Изм. | Кол.уч. | Лист | №док | Подпись | Дата | | |
| Разраб. | | Голубцова | | | 10.2020 | Стадия: Р | Лист: 6.1 / Листов: 2 |
| Провер. | | Голубцова | | | 10.2020 | | |
| Директор | | Беспалов | | | | План покрытий. Благоустройство территории. М 1:500 | ООО "Каменск-Проект" |
| Н.контр. | | Беспалов | | | | | |

СОГЛАСОВАНО

Взам.инв.N | Подпись и дата | Инв.N подл.

Формат А1

С

Асфальтобетонное покрытие тротуара

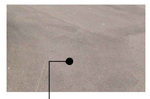

Бортовой камень
БР 100.30.18

лоток бетонный NORMA DN200 тип 1,
"Акваста", г. Екатеринбург







Вариант тротуарной плитки
(завод "Берит". г. Екатеринбург - "Прямоугольник" )

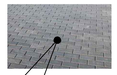



ул.Ленина

ФГУП ПО "Октябрь"

Ж/Б1200

Ж/Б1000

П1 П2 П3 П4 П5 П6 П7

Ш150 Ш200 Ш300 Ш315 Ш400

d250 ФГУП ПО "Октябрь"

8
СК "олимп"
2К

Бортовой камень
БР 100.20.8

Варианты тротуарной плитки
(завод "Берит". г. Екатеринбург )
"Прямоугольник", "Квадрат"

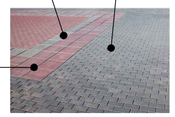

Линия совмещения с листом 6.1

крытый каток

## Ведомость тротуаров, дорожек и площадок

| № п/п | Наименование | Тип | Площадь покрытия, м² | | Примечание |
|---|---|---|---|---|---|
| | | | в границах проектирования | за границей проектирования | |
| 1 | Автопроезд и автопарковка (асфальто-бетонное покрытие) | П1 | 8395 / 235 | 65 | |
| 2 | Тротуар (асфальто-бетонное покрытие) | П2 | 1410 / 496 | 75 | |
| 3 | Отмостка (асфальто-бетонное покрытие) | П3 | 10 / - | 26 | |
| 4 | Плитка тротуарная ("Катушка" серая) | П4 | 1195 / 1587 | - | |
| 5 | Плитка тротуарная ( "Катушка" красная) | П5 | 306 / 1247 | - | |
| 6 | Плитка тротуарная ("Прямоугольник" серый) | П6 | 2280 / 66 | 290 | |
| 7 | Плитка тротуарная ("Квадрат" красный+белый) | П7 | 1405 / - | 31 | |
| 8 | Плитка тротуарная ("Шапка Епископа") | П8 | 3930 / - | 236 | |
| | | | | | |
| | | | | | |

## Ведомость элементов озеленения

| № п/п | Наименование | Площадь покрытия, м² | | Примечание |
|---|---|---|---|---|
| | | в границах проектирования | за границей проектирования | |
| 1 | Газон | 935 / 19190 | 46 | |
| 2 | Цветник | 410 / 521 | - | |
| | | | | |

## Ведомость малых архитектурных форм и переносных изделий

| № п/п | Обозначение | Наименование | Кол. | Примечание |
|---|---|---|---|---|
| 1 | ▭ | Скамья | 18 | |
| 2 | • | Урна | 34 | |
| 3 | ■ | скульптура "Гармонист" | 1 | |
| 4 | ■ | скульптура "Футболист" | 1 | |
| 5 | ■ | скульптура "Гимнастка" | 1 | |
| 6 | ■ | скульптура "Боксер" | 1 | |
| 7 | ■ | скульптура "Хоккеист" | 1 | |
| | | | | |

Примечания:

410 / 521 - над чертой - площадь проектируемого покрытия;
- под чертой - площадь существующего покрытия;

Данный лист смотреть совместно с листом 6.1

СОГЛАСОВАНО

Взам.инв.N | Подпись и дата | Инв.N подл.

| Изм. | Кол.уч. | Лист | N док. | Подпись | Дата | МК-59/20-ГП | Лист 6.2 |
|---|---|---|---|---|---|---|---|

Формат А1

## Экспликация зданий и сооружений

| Номер на плане | Наименование | Примечание |
|---|---|---|
| 1 | 2 | 3 |
| 1 | ДК "Юность" | существующее |
| 2 | Памятник героям ВОВ | существующий |
| 3 | Памятник пограничникам | существующий |
| 4 | Памятник В.П. Дубынину | существующий |
| 5 | Памятник В.Ф. Маргелову | существующий |
| 6 | Памятник морякам | существующий |
| 7 | Памятник погибшим в локальных конфликтах | существующий |
| 8 | СК "Олимп" | существующий |
| | | |

С

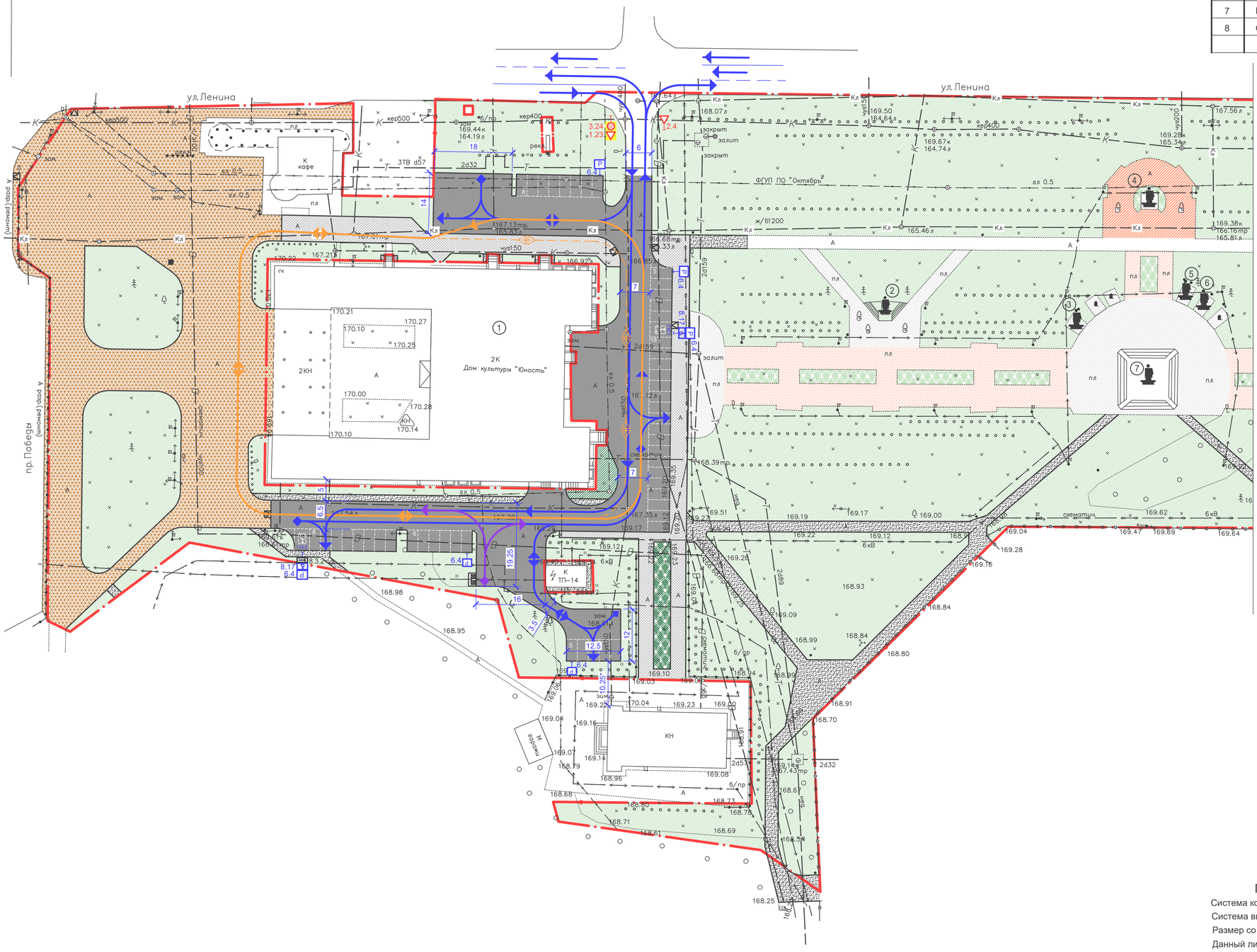


## Примечания

Система координат - МСК-66.

Система высот - Балтийская.

Размер со значком * уточнить по месту.

Данный лист смотреть совместно с листом 7.2

| Изм. | Кол.уч. | Лист | №док. | Подпись | Дата | МК - 59 / 20 - ГП | | |
|---|---|---|---|---|---|---|---|---|
| | | | | | | Комплексное благоустройство общественной территории от ДК "Юность" до СК "Олимп" | | |
| Разраб. | | Голубцова | | | 11.2020 | | Стадия | Лист | Листов |
| Провер. | | Голубцова | | | 11.2020 | | Р | 7.1 | 2 |
| Директор | | Беспалов | | | | Схема движения транспортных средств. М 1:500 | ООО "Каменск-Проект" | | |
| Н.контр. | | Беспалов | | | | | | | |

СОГЛАСОВАНО

Взам.инв.N | Подпись и дата | Инв.N подл.

Формат А1

С

## Экспликация дорожных знаков

| № знака | Наименование | Обозн. | К-во шт. | Примечание |
|---|---|---|---|---|
| 2.4 | "Уступите дорогу" | | 3 | |
| 4.1.2 | "Движение направо" | | 1 | |
| 1.23 | "Дети" | | 3 | в т. ч. 1 сущ. |
| 3.24 | "Ограничение максимальной скорости" | 20 | 3 | в т. ч. 1 сущ. |
| 6.4 | "Место стоянки" | P | 30 | в т. ч. 1 сущ. |
| 8.17 | "Инвалиды" (1.24.3 ) | | 20 | |
| 8.3.1 | "Направление движения" | | 2 | |
| 8.3.2 | "Направление движения" | | 3 | |
| | | | | |

## Установка стоек

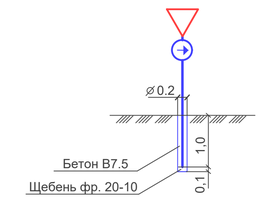


## Условные обозначения

- граница благоустройства
- (1) номер сооружения по экспликации
- памятник
- направление движения техники МЧС
- направление движения техники МЧС
- направление движения легкового автотранспорта
- "задний" ход автотранспорта

Данный лист смотреть совместно с листом 7.1

СОГЛАСОВАНО

Взам.инв.N | Подпись и дата | Инв.N подл.

| Изм. | Кол.уч. | Лист | Nдок. | Подпись | Дата | МК-59/20-ГП | Лист 7.2 |
|---|---|---|---|---|---|---|---|

Формат А1

С

ул.Ленина

ул.Ленина

пр.Победы

ФГУП ПО "Октябрь"

2К
Дом культуры "Юность"

2КН

КН

ТП-14

замена крышки суущ. колодца на решетку.

обрезать сущ. колодец до проектных отметок; замена крышки на решетку.

обрезать сущ. колодец до проектных отметок;

дождеприемный дренажный колодец ДК-1

футляр L=22,5м

футляр L=15,5м

футляр L=20м

лоток бетонный NORMA DN200 тип 1, "Акваток", г. Екатеринбург

на освещение улиц пр.Победы, ул.Кадочникова точку подключения проектируемого кабеля к существующей сети уточнить при монтаже

дождеприемный дренажный колодец ДК-1

Бортовой камень БР 100.20.8

Линия совмещения с листом 8.2

## Экспликация зданий и сооружений

| Номер на плане | Наименование | Примечание |
|---|---|---|
| 1 | 2 | 3 |
| 1 | ДК "Юность" | существующее |
| 2 | Памятник героям ВОВ | существующий |
| 3 | Памятник пограничникам | существующий |
| 4 | Памятник В.П. Дубынину | существующий |
| 5 | Памятник В.Ф. Маргелову | существующий |
| 6 | Памятник морякам | существующий |
| 7 | Памятник погибшим в локальных конфликтах | существующий |
| 8 | СК "Олимп" | существующий |
| | | |

## Условные обозначения

- граница благоустройства
- W1(4) - наружное освещение
- площадка для сбора и временного хранения ТБО
- проектируемый пандус

## Примечания

Система координат - МСК-66.
Система высот - Балтийская.
Размер со значком * уточнить по месту.
Данный лист смотреть совместно с листом 8.2

| Изм. | Кол.уч. | Лист | №док | Подпись | Дата | МК - 59 / 20 - ГП | | |
|---|---|---|---|---|---|---|---|---|
| | | | | | | Комплексное благоустройство общественной территории от ДК "Юность" до СК "Олимп" | | |
| Разраб. | | Голубцова | | | 11.2020 | | Стадия | Лист | Листов |
| Провер. | | Голубцова | | | 11.2020 | | Р | 8.1 | 2 |
| Директор | | Беспалов | | | | Сводный план инженерных сетей. М 1:500 | ООО "Каменск-Проект" | |
| Н.контр. | | Беспалов | | | | | | |

СОГЛАСОВАНО

Инв.N подл. | Подпись и дата | Взам.инв.N

Формат А1

С

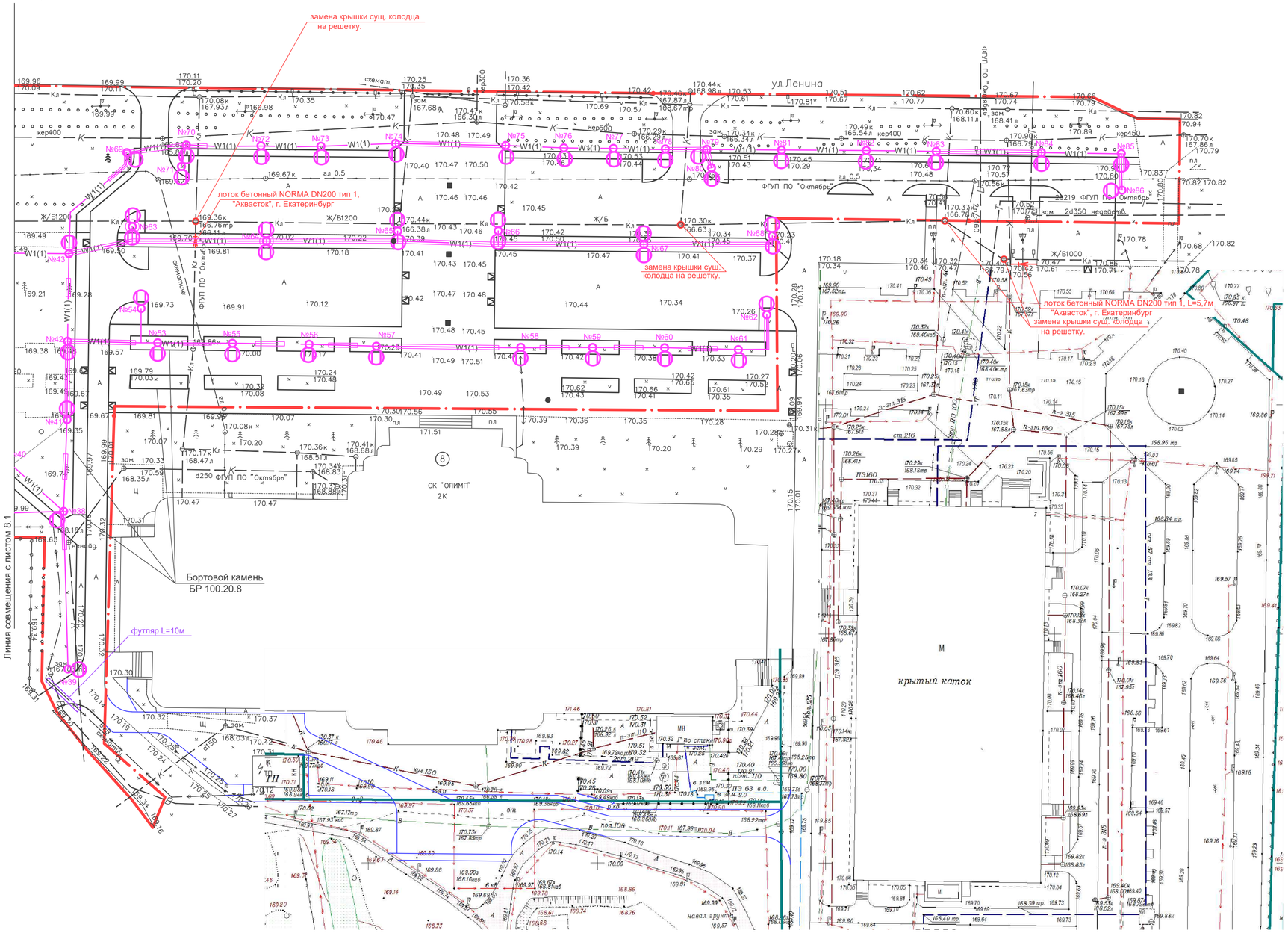


## Экспликация зданий и сооружений

| Номер на плане | Наименование | Примечание |
|---|---|---|
| 1 | 2 | 3 |
| 1 | ДК "Юность" | существующее |
| 2 | Памятник героям ВОВ | существующий |
| 3 | Памятник пограничникам | существующий |
| 4 | Памятник В.П. Дубынину | существующий |
| 5 | Памятник В.Ф. Маргелову | существующий |
| 6 | Памятник морякам | существующий |
| 7 | Памятник погибшим в локальных конфликтах | существующий |
| 8 | СК "Олимп" | существующий |
| | | |

Данный лист смотреть совместно с листом 8.1

СОГЛАСОВАНО

Взам.инв.N | Подпись и дата | Инв.N подл.

| Изм. | Кол.уч. | Лист | N док. | Подпись | Дата | МК-59/20-ГП | Лист 8.2 |
|---|---|---|---|---|---|---|---|

Формат А1

## План фундамента ФМ-1

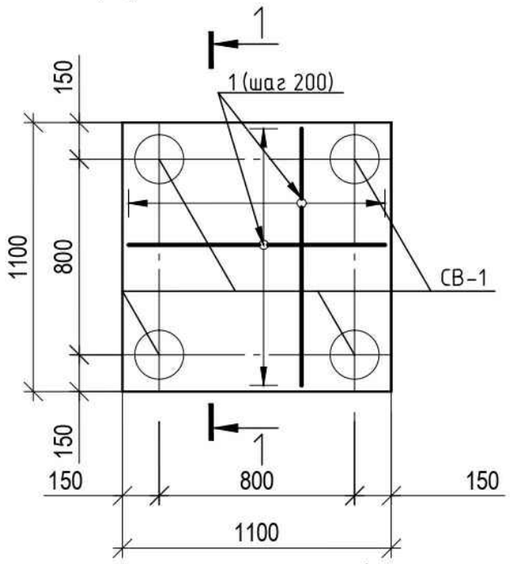


## План фундамента ФМ-2

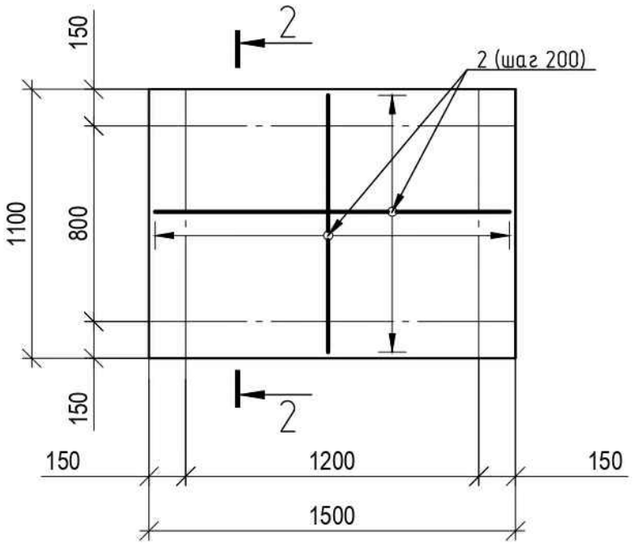


## 1-1

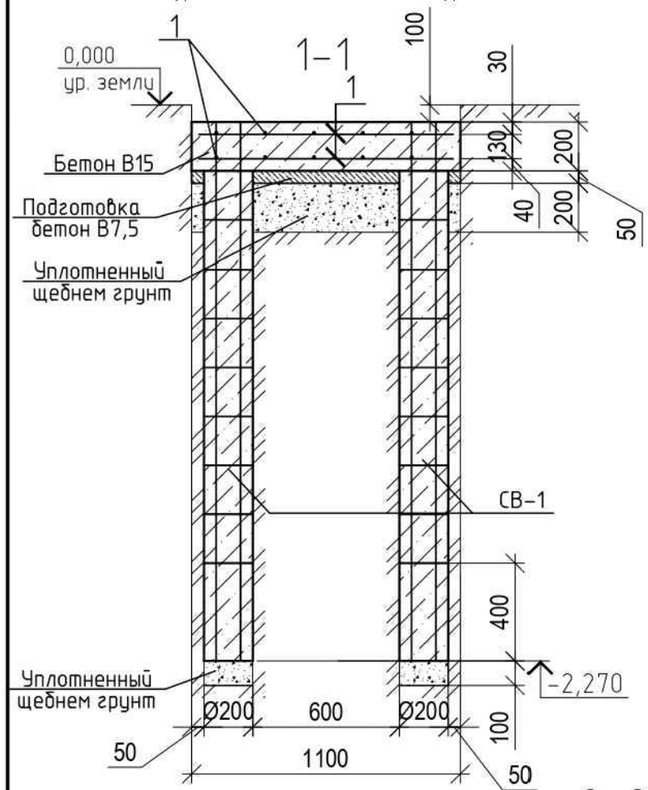


## Свая СВ-1

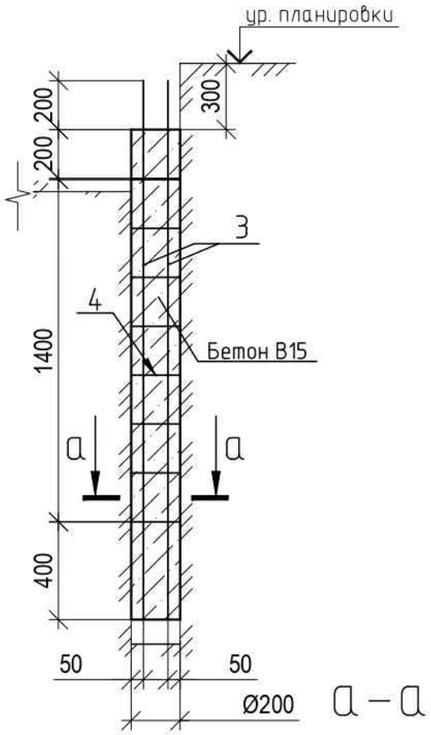


## 2-2

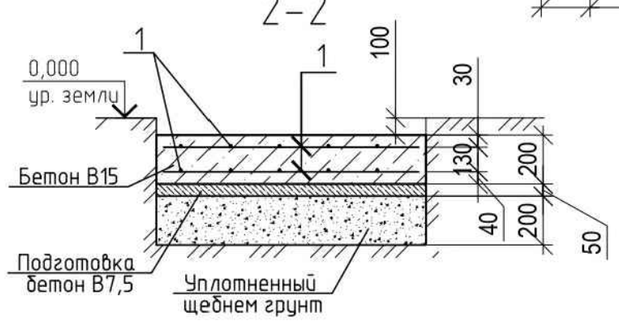


## а-а

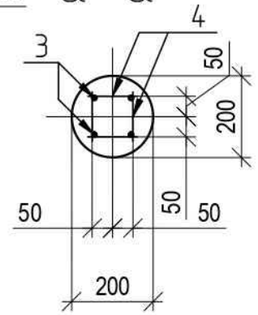


## Спецификация элементов

| Поз. | Обозначение | Наименование | Кол. | Масса ед., кг | Приме-чание |
|---|---|---|---|---|---|
| | | Фундамент ФМ-1 | 3 | | |
| СВ-1 | | Свая СВ-1 | 4 | | |
| 1 | | ø10 А400 ГОСТ 34028-2016 | | 0,617 | 26,4 м.п. |
| | ГОСТ 7473-2001 | БСТ В7,5, П2, F150, W4 | | | 0,1 м3 |
| | ГОСТ 7473-2001 | БСТ В15, П2, F150, W4 | | | 0,24 м3 |
| | ГОСТ 8267-93 | Щебень фр.20-40 | | | 0,24 м3 |
| | | | | | |
| | | Фундамент ФМ-2 | 1 | | |
| 1 | | ø10 А400 ГОСТ 34028-2016 | | 0,617 | 35,6 м.п. |
| | ГОСТ 7473-2001 | БСТ В7,5, П2, F150, W4 | | | 0,1 м3 |
| | ГОСТ 7473-2001 | БСТ В15, П2, F150, W4 | | | 0,33 м3 |
| | ГОСТ 8267-93 | Щебень фр.20-40 | | | 0,33 м3 |
| | | | | | |
| | | Свая СВ-1 | | | |
| 3 | | ø12 А400 ГОСТ 34028-2016 | | 0,888 | 8,8 м.п. |
| 4 | | ø8 А400 ГОСТ 34028-2016 | | 0,395 | 4,8 м.п. |
| | ГОСТ 7473-2001 | БСТ В15, П4, F150, W4 | | | 0,1 м3 |

1. Бетонные и арматурные работы выполнять в соответствии с указаниями и требованиями СП 70.13330-2012.
2. Толщина защитного слоя бетона указана на чертежах.
3. Бетонирование производить непрерывным способом. Бетонную смесь подавать с помощью бетононасосов.

| Изм. | Кол.уч. | Лист | № док. | Подп. | Дата |
|---|---|---|---|---|---|
| Разработал | | Григорьева | | | 11.20 |
| Проверил | | Скурихин | | | 11.20 |
| Н.контр. | | Беспалов | | | 11.20 |

МК-59/20-ГП

Комплексное благоустройство общественной территории от ДК "Юность" до СК "Олимп"

| Стадия | Лист | Листов |
|---|---|---|
| Р | 9 | |

План фундамента ФМ-1.
План фундамента ФМ-2

ООО "Каменск-Проект"

Копировал

А3